Pièces détachées | *Accessoires Moteur*

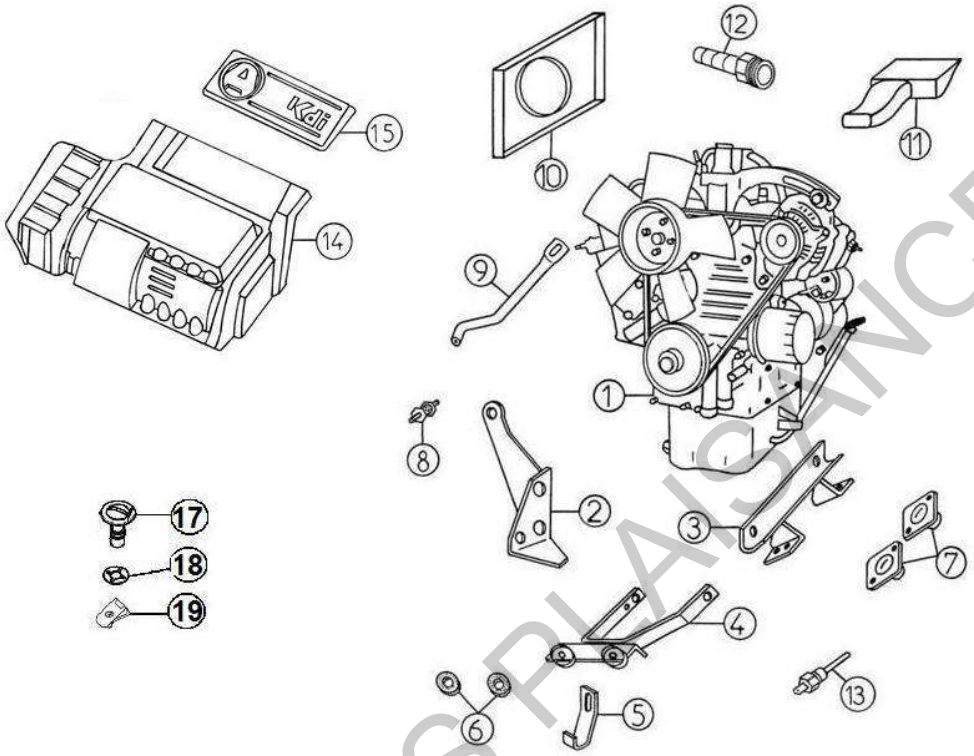

Rep	Référence	Désignation	Qté	Remarques
1	V00220	MOTEUR KUBOTA Z402B AIX.1	1	
2	1H002	LIAISON DROITE MOTEUR BOITE 400	1	➡
3	1K004	SUPPORT MOTEUR AVANT 400/500	1	
4	1H036	SUPPORT RADIATEUR 400	1	
5	1F40	CROCHET RADIATEUR 400/500	1	
6	1F43	PLOT RADIATEUR 50 SH	2	
7	1K006A	SILENT-BLOC MOTEUR 45SH TARAUDE	2	
8	1C37	DIABOLO M6	1	
9	1K035A	RAIDISSEUR RADIATEUR N/M	1	
10	1K058	VOLUTE DE RADIATEUR	1	
11	1K059	PRISE D'AIR MOTEUR 400	1	
12	1AA071	PIQUAGE MOTEUR KUBOTA	1	
13	1W070	SONDE TEMPERATURE EAU	1	
14	1AG041	CACHE MOTEUR	1	
15	1AG042	ENJOLIVEUR CACHE MOTEUR	1	
17	7AG678	VIS QUART DE TOUR	1	
18	7AG679	QUICKIE	1	
19	7AG680	ECROU QUART DE TOUR	1	

SAINT FONS PLAISANCE

Pièces détachées | *Accessoires Moteur*

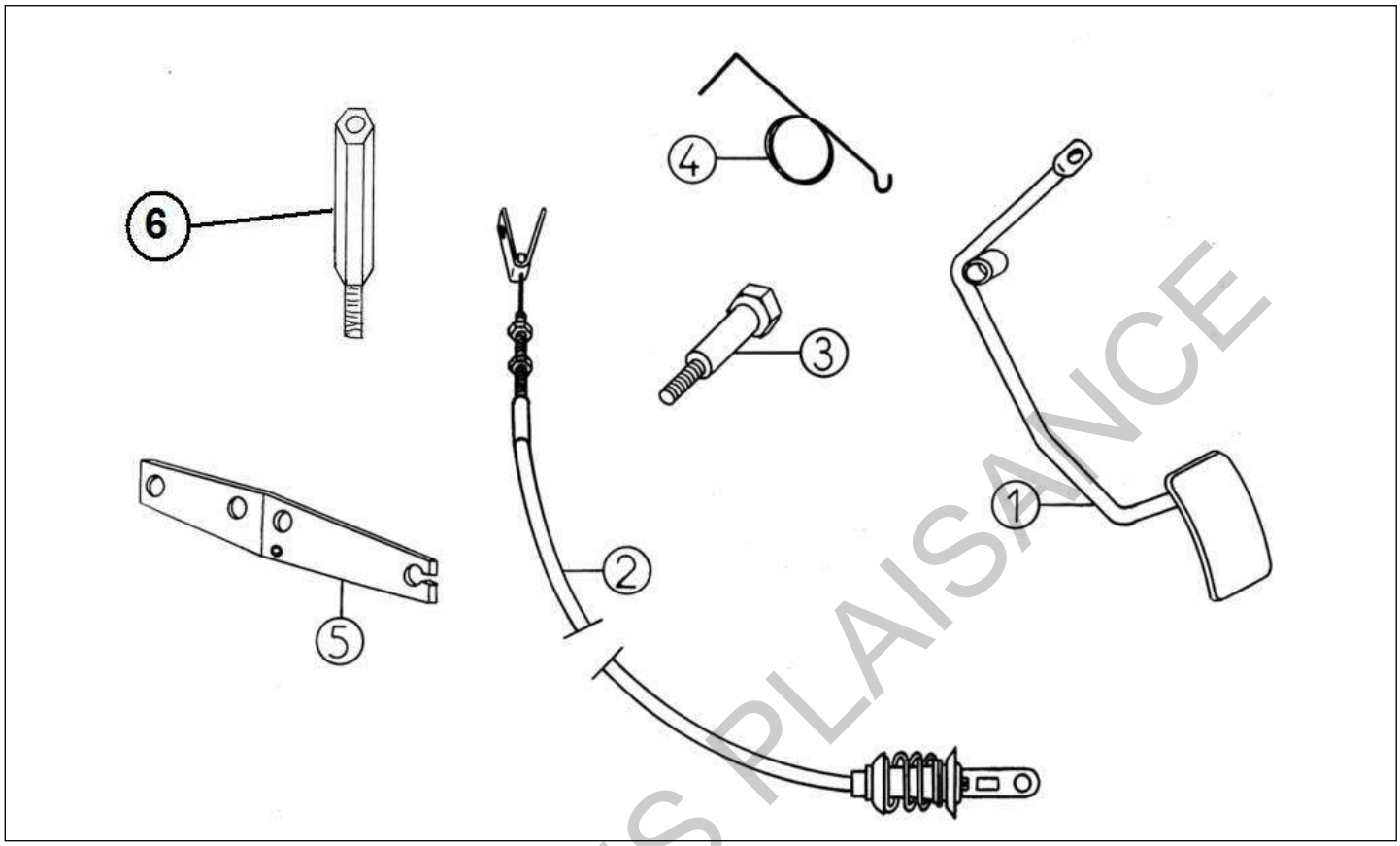

Rep	Référence	Désignation	Qté	Remarques
1	1AA019	PEDALE D'ACCELERATEUR FRANCE	1	
2	1K021	CABLE D'ACCELERATEUR 400 FRANCE	1	
3	1K022	ENTRETOISE LAITON PEDALE	1	
4	1K020	RESSORT TORSION PEDALIER	1	
5	1K042	RENVOI ARRET DE GAINE	1	
6	1K901	ENTRETOISE CABLE ACCELERATEUR	1	

SAINT FONS PLAISANCE

Pièces détachées | *Alimentation*

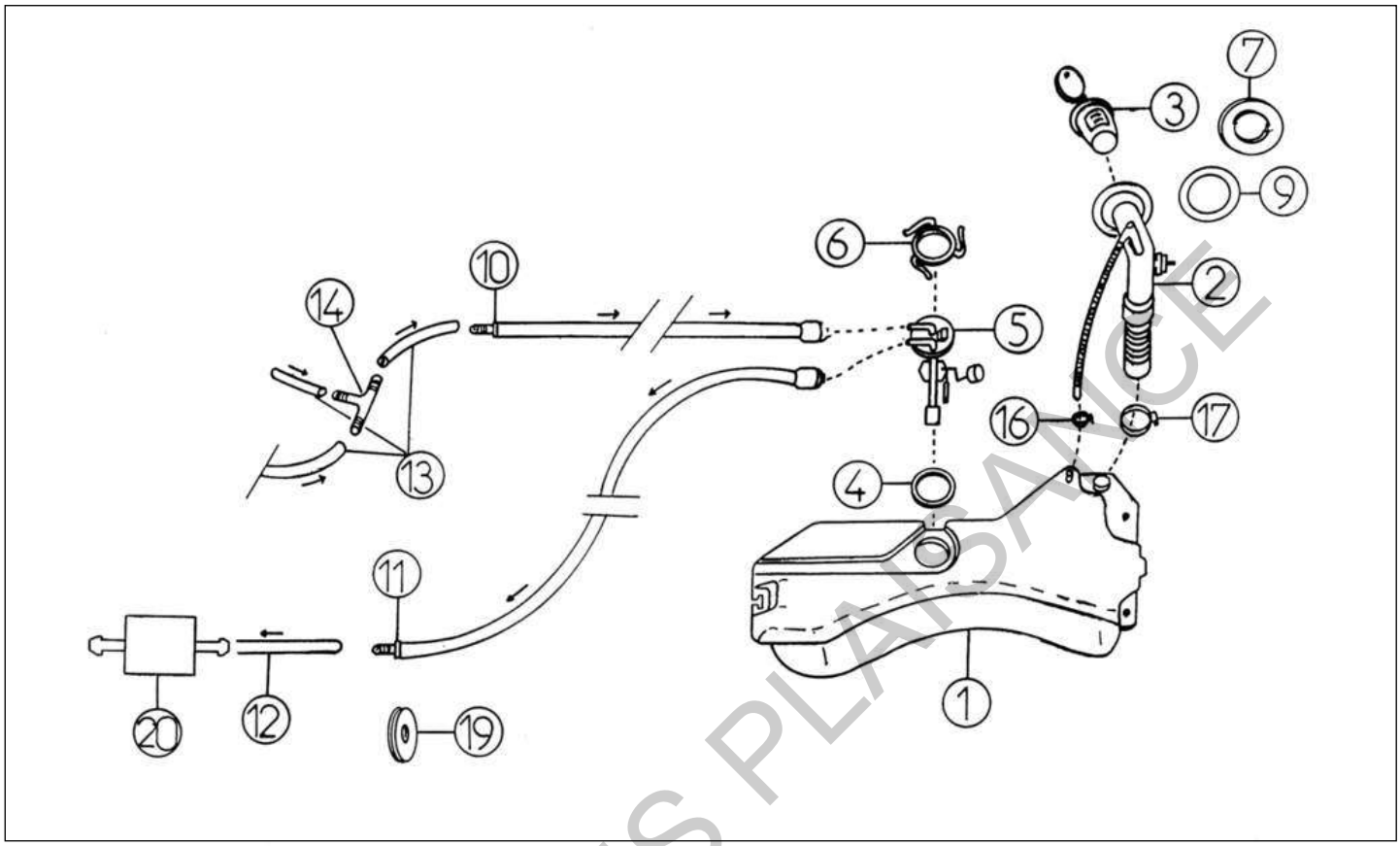

Rep	Référence	Désignation	Qté	Remarques
1	1W010	RESERVOIR 15L CARBURANT 2002	1	
2	1MB015	GOULOTTE QUADRI	1	
3	1K016	BOUCHON DE RESERVOIR A CLE	1	
4	1K012	JOINT DE JAUGE	1	
5	1AA011	JAUGE A CARBURANT	1	
6	1K013	ECROU DE JAUGE	1	
7	1K017	ENJOLIVEUR DE BOUCHON DE	1	
9	1K052	JOINT DE GOULOTTE (couvercle)	1	
10	1K050	TUYAU RETOUR 2 PLACES L.1860	1	
11	1K051	TUYAU ALIMENTATION 2 PLACES	1	
12	1A14	TUYAU GAS-OIL DIAMETRE 7/13	1	
13	1A25	TUYAU GAS-OIL DIAMETRE 5/10	1	
14	1D33	TE RETOUR CARBURANT	1	
16	1K053	COLLIER	1	
17	1K054	COLLIER	1	
19	1K060	PASSE-FILS	2	
20	1K063	PREFILTRE MOTEUR DIESEL	1	

SAINT FONS PLAISANCE

Pièces détachées	*Echappement*

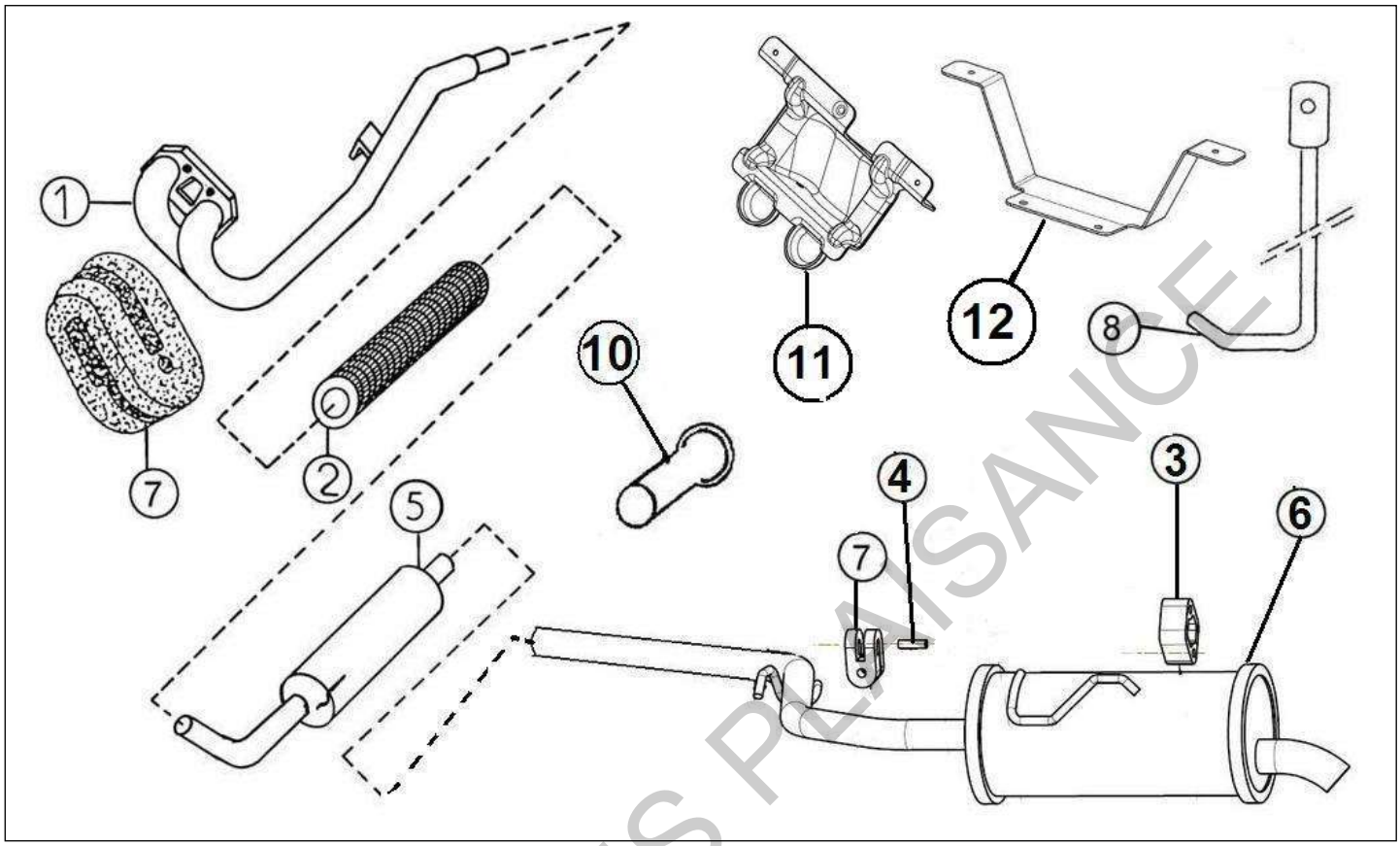

Rep	Référence	Désignation	Qté	Remarques
1	1AA007	COLLECTEUR ECHAPPEMENT	1	
2	1AA032	FLEXIBLE ECHAPEMENT	1	
3	1K037	ANNEAU D'ECHAPPEMENT ARR. REF	1	
4	1AA040	ENTRETOISE ECHAP AR VSP-LG	1	
5	1AA062	LIGNE INTER ECHAPPEMENT	1	
6	1AB030A	SILENCIEUX ARRIERE	1	
7	1S037	ANNEAU D'ECHAPPEMENT INTER REF	1	
8	1K061	CROCHET SILENCIEUX ARR VSP	1	
10	1AD068	EMBOUT ECHAPPEMENT	1	
11	1AK069	SUPPORT EMBOUTS ECHAPPEMENT	1	
12	1AK069A	SUPPORT EMBOUT ECHAPPEMENT	1	

SAINT FONS PLAISANCE

Pièces détachées | *Chauffage*

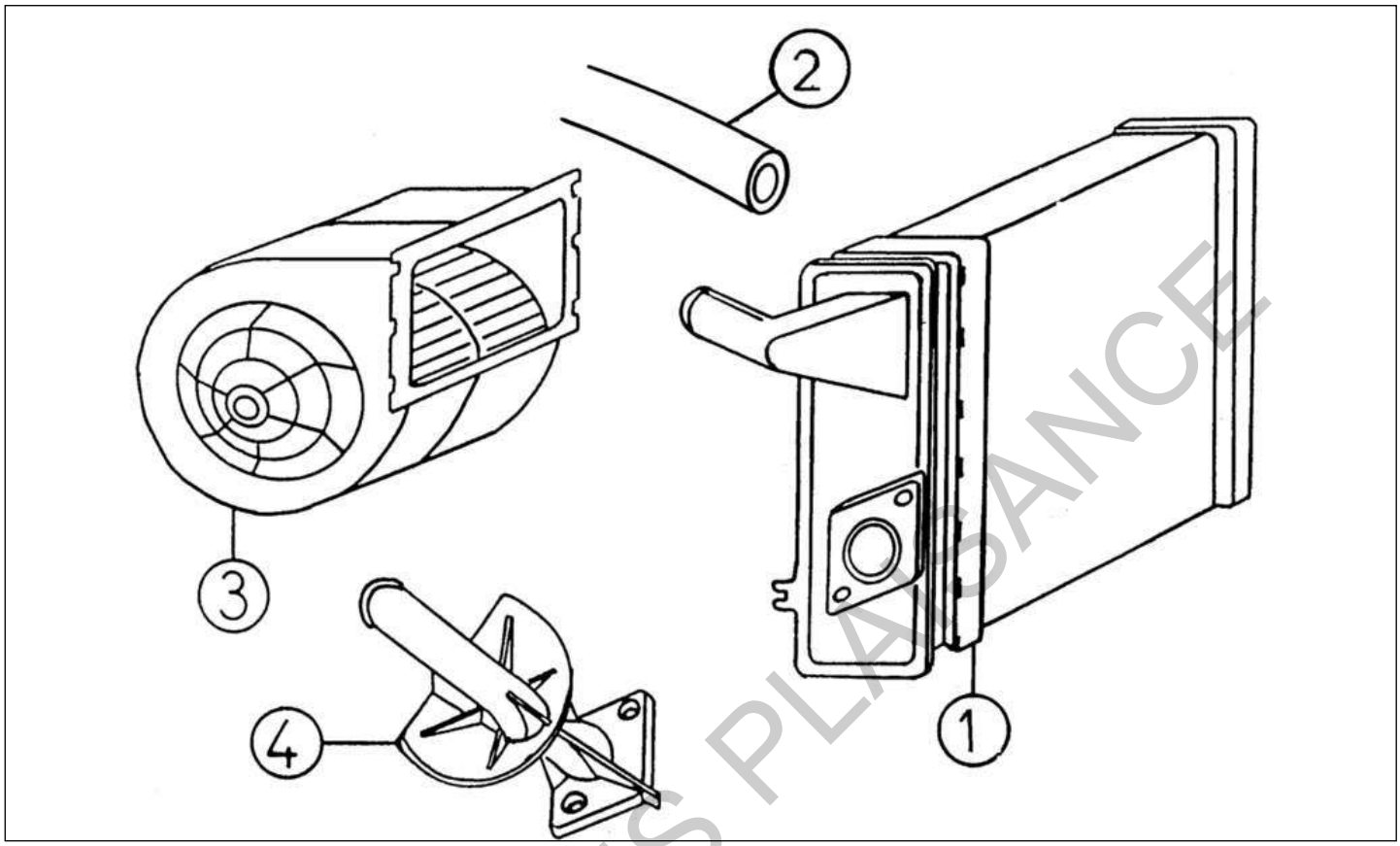

Rep	Référence	Désignation	Qté	Remarques
1	2R005	RADIATEUR DE CHAUFFAGE GAMME	1	
2	2B16	DURITE DE CHAUFFAGE LE METRE	X	
3	2MB001	PULSEUR QUADRI	1	
4	2K012	ROBINET DE CHAUFFAGE + JOINT	1	

SAINT FONS PLAISANCE

Pièces détachées | *Chauffage*

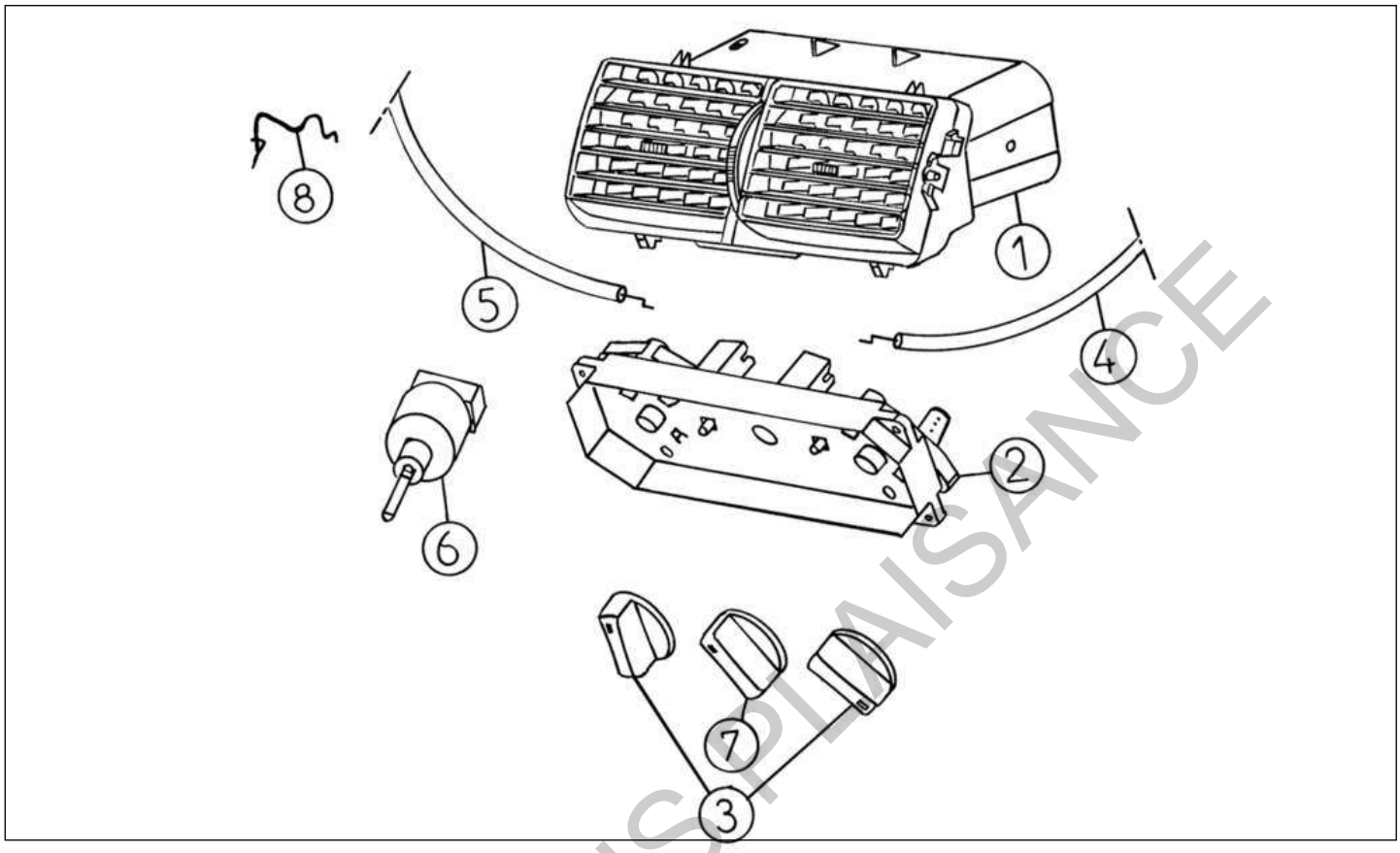

Rep	Référence	Désignation	Qté	Remarques
1	2AA007	BLOC DIFFUSEUR D'AIR	1	
2	2AA026	BLOC COMMANDE CHAUFFAGE	1	
3	2AJ029	BOUTON NOIR	2	
3	2AH029	BOUTON CHROME	2	
4	2AA027	CABLE REPARTITION AIR	1	
5	2AA028	CABLE ROBINET CHAUFFAGE	1	
6	2AA030	INTER VENTILATION	1	
7	2AJ029A	BOUTON INTER VENTILLATION NOIR	1	
7	2AH029A	BOUTON INTER VENTILO CHROME	1	
8	2AA014	CLIPS ARRET DE GAINE	1	

SAINT FONS PLAISANCE

Pièces détachées | *Ventilateur*

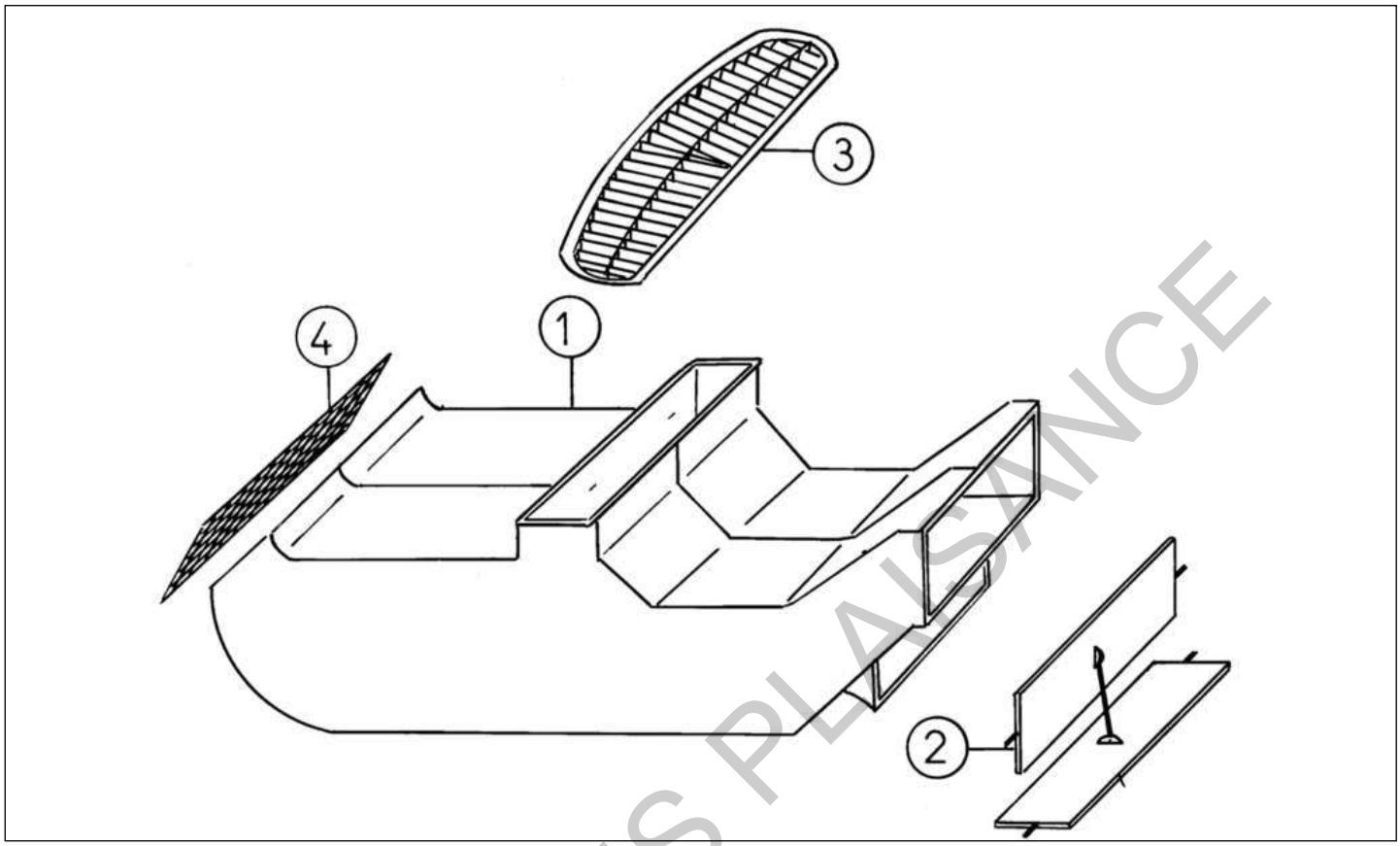

Rep	Référence	Désignation	Qté	Remarques
1	2AA034	JEU DE DEMI BOITIER DE CHAUFFAGE	1	
2	2AA003	SOUS ENSEMBLE VOLET	1	
3	2AA035	GRILLE DIFFUSION AIR INTERIEURE	1	
4	2AA036	GRILLE SOUS PARE BRISE	1	

SAINT FONS PLAISANCE

Pièces détachées | *Pont inverseur*

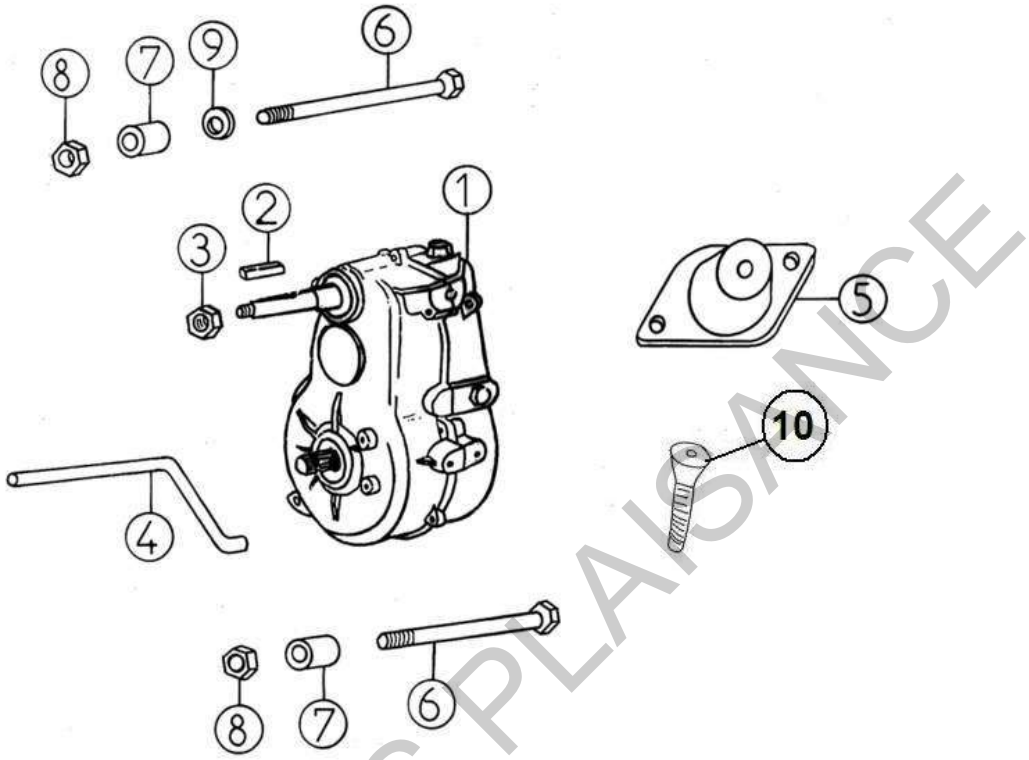

Rep	Référence	Désignation	Qté	Remarques
1	3AA001	PONT INVERSEUR 1/12	1	
2	3A2	CLAVETTE	1	
3	3W011	ECROU POULIE RECEPTRICE	1	
4	3K034	PROTECTION COURROIE	1	
5	1AG006	SILENT BLOC MOTEUR 65SH FRAISE	1	
6	3A8	VIS M12X135 8/8 ZINGUEE	1	
7	3G007L	ENTRETOISE ALU. D26/D12.5 LG11	1	
8	3A11	ECROU NYLSTOP D12	2	
9	3D10	RONDELLE DIAM. 8 LARGE EPAIS. 3	1	
10	1AG005	VIS TETE FRAISE	1	

SAINT FONS PLAISANCE

Pièces détachées | *Pont inverseur*

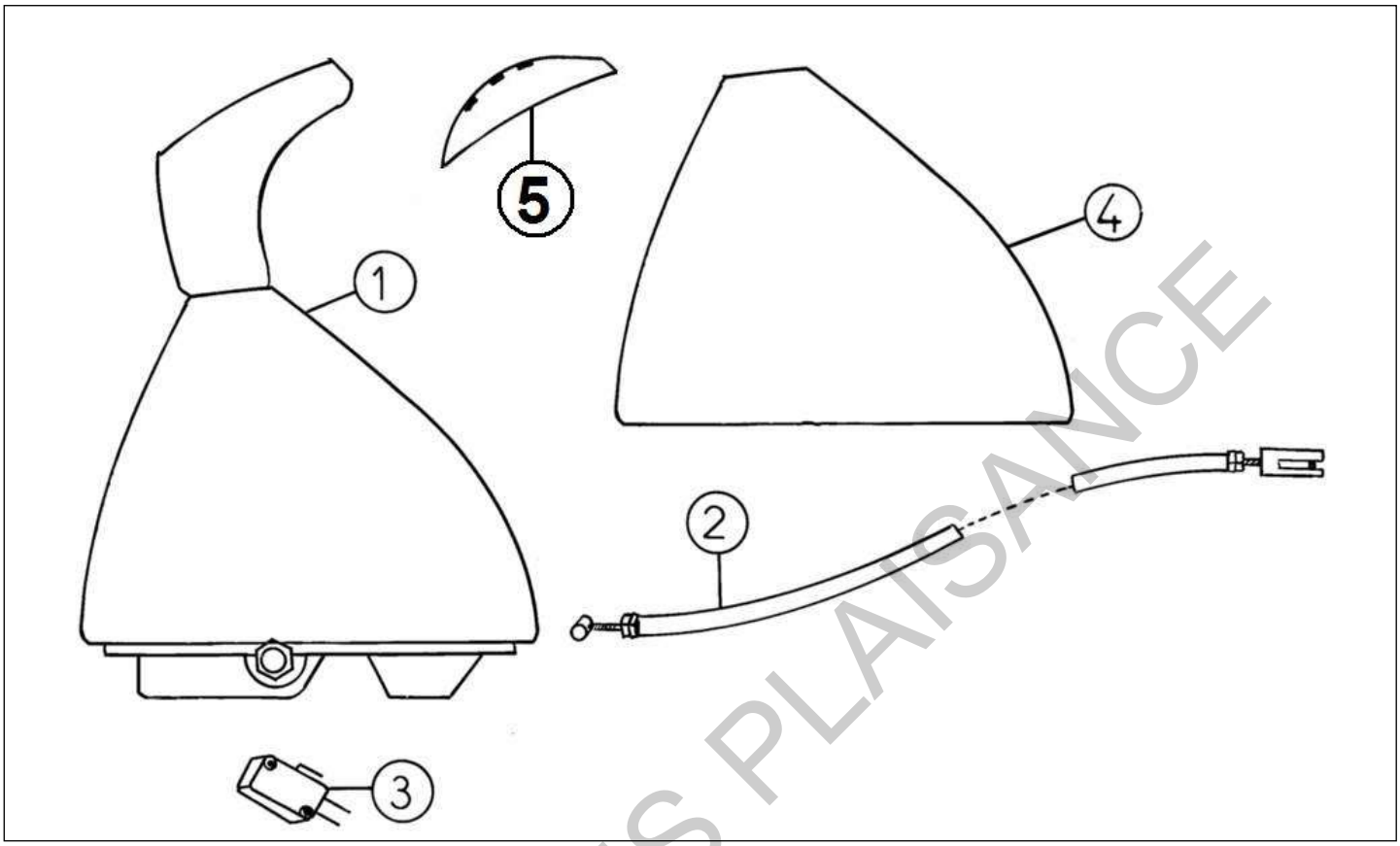

Rep	Référence	Désignation	Qté	Remarques
1	3AA012	LEVIER INVERSEUR	1	
2	3AA014	CABLE INVERSEUR	1	
3	8AA002	CONTACTEUR	2	
4	3AA015	SOUFFLET	1	
5	3AA058	COUVERCLE DE POMMEAU NOIR	1	
5	3AA059	COUVERCLE DE POMMEAU CHROME	1	

SAINT FONS PLAISANCE

Pièces détachées | *Pont inverseur*

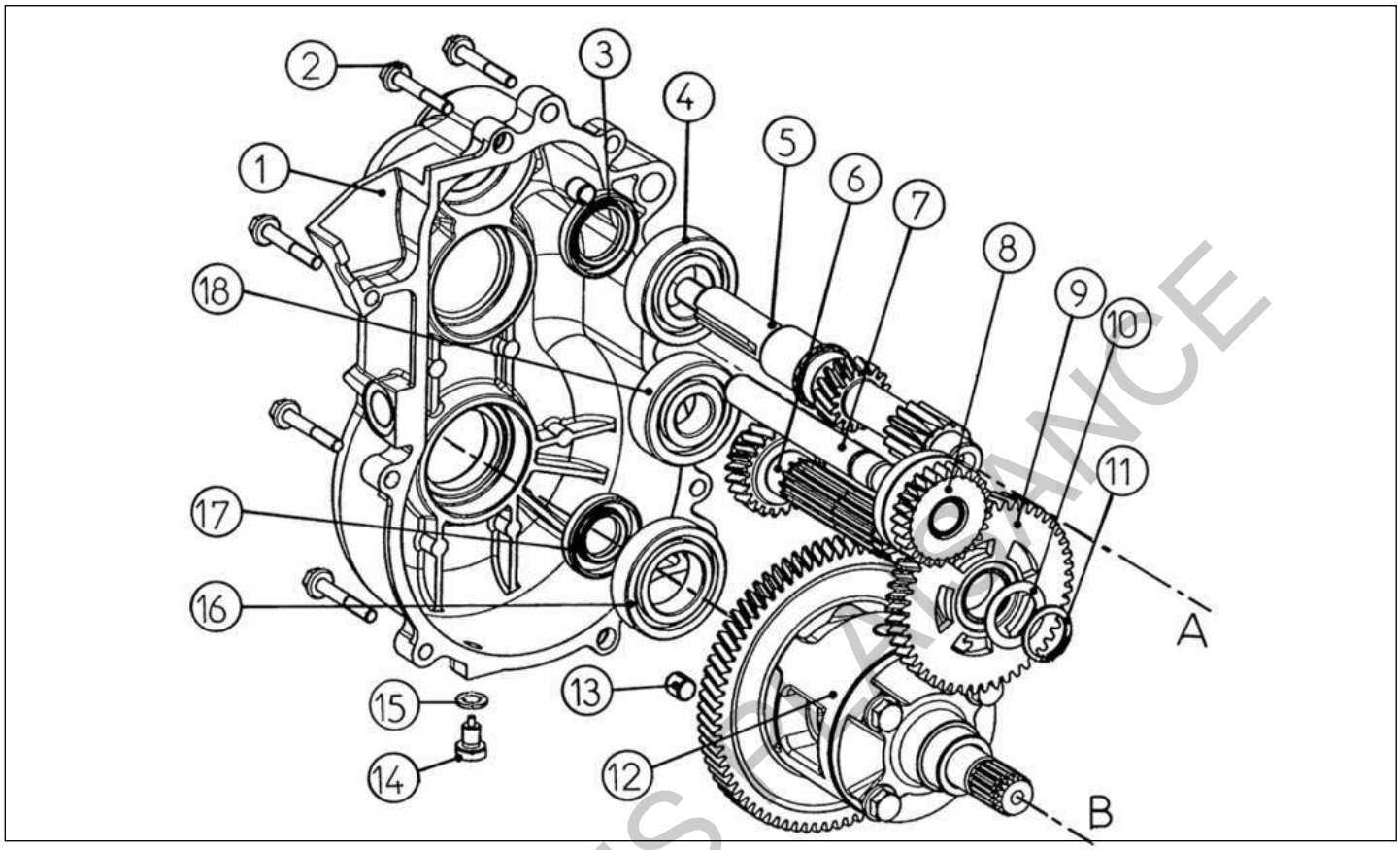

Rep	Référence	Désignation	Qté	Remarques
1	3KC29A	DEMI-CARTER GAUCHE N/M	1	←
2	3AC14	VIS	8	
3	3AC1N	JOINT SPI MODIF.BOITE	1	
4	3AC4N	ROULEMENT	1	
5	3KC20	ARBRE D'ENTREE	1	
6	3AAC19	ARBRE DEUXIEME REDUCTION 1/12	1	
7	3AC5	ARBRE DE MARCHE ARRIERE	1	
8	3AC7	PIGNON MOBILE MARCHE ARRIERE	1	
9	3AC21	PIGNON 1ère REDUCTION	1	
10	3AC21R	RONDELLE POUR PIGNON N/M	1	
11	3AC10N	CIRCLIPS	1	
12	3AAC54	DIFFERENTIEL COMPLET 1:12	1	
13	3AC3	CENTREUR	1	
14	3AAC60	BOUCHON AIMANTE	1	
15	3AC30	RONDELLE	1	
16	3AC45	ROULEMENT	2	
17	3AC1	JOINT SPI	2	
18	3KC4	ROULEMENT	1	

SAINT FONS D'ALLIANCE

Pièces détachées | *Pont inverseur*

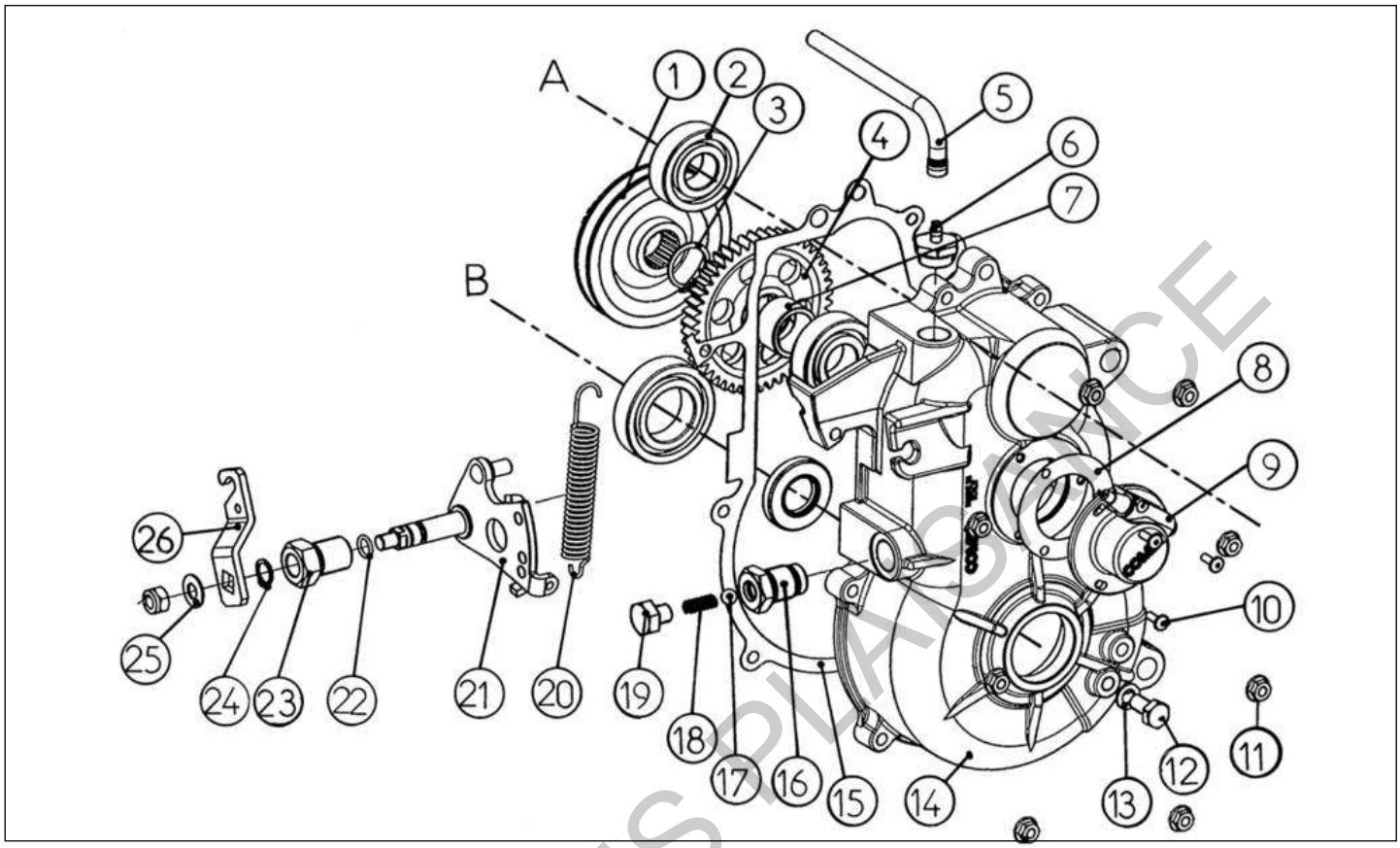

Rep	Référence	Désignation	Qté	Remarques
1	3AC9	MANCHON CRABOT	1	
2	3AC4	ROULEMENT	2	
3	3AC10	CIRCLIPS	1	
4	3AC11	PIGNON FIXE MARCHE ARRIERE	1	
5	3AAC61	TUBE	1	
6	3AAC12	RENIFLARD	1	
7	3AC52	ENTRETOISE	1	
8	3AC50	JOINT	1	
9	3AAC48	PRISE TACHY	1	
10	3AC51	VIS	3	
11	3AC16	ECROU	8	
12	3AC31	VIS DE NIVEAU	1	
13	3AC30	RONDELLE	1	
14	3KC46	DEMI-CARTER DROIT	1	➡
15	3KC43	JOINT	1	
16	3AC24	BOITIER	1	
17	3AC25	BILLE	1	
18	3MBC26	RESSORT	1	
19	3AC47	VIS T.E.	1	
20	3KC1	RESSORT	1	
21	3KC2	SELECTEUR	1	
22	3AC33	ANNEAU	1	
23	3KC32	GUIDE D'ARBRE	1	

SAINT FONS PIAGGIO MCE

24	3AC34	CIRCLIPS	1
25	3KC36	RONDELLE	1
26	3AAC35	LEVIER	1

SAINT FONS PLAISANCE

Pièces détachées | *Variateur*

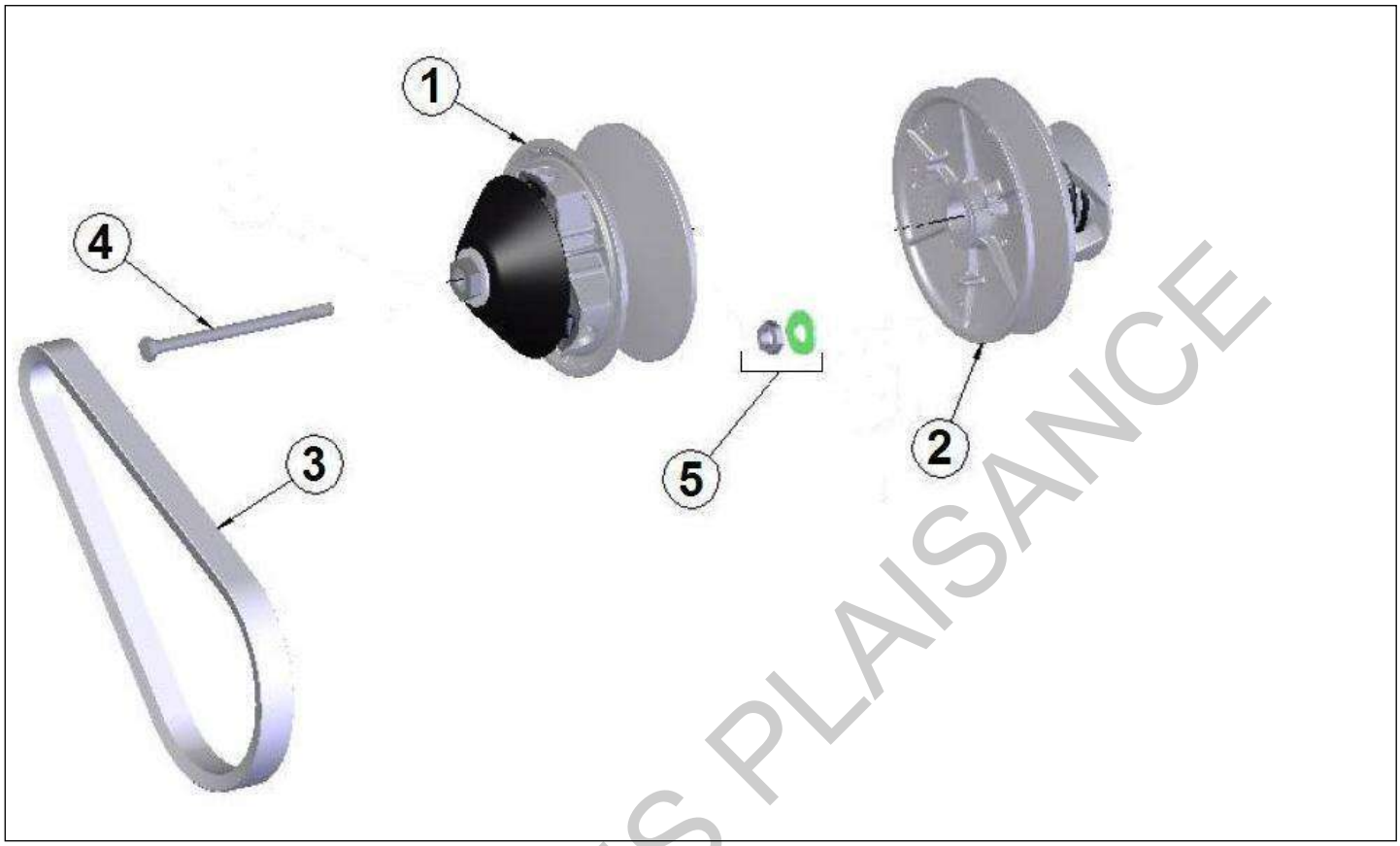

Rep	Référence	Désignation	Qté	Remarques
1	3AAP22A	POULIE MOTRICE	1	
2	3AAP24A	POULIE RECEPTRICE	1	
3	3MDP23A	COURROIE	1	
4	3BP13	VIS DE FIXATION M8 X 160	1	
5	3W011	ECROU POULIE RECEPTRICE	1	

SAINT FONS PLAISANCE

Pièces détachées | *Variateur*

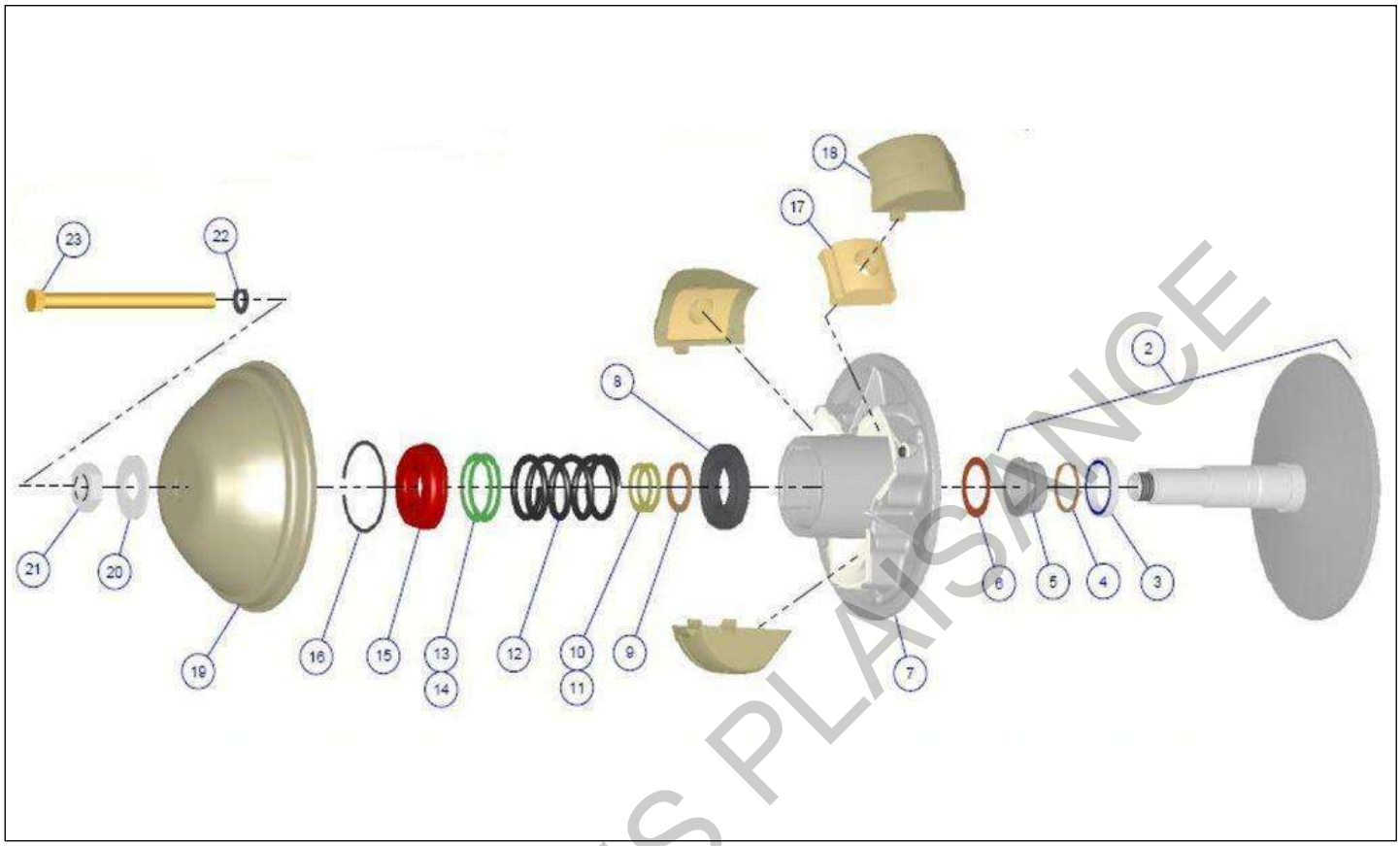

Rep	Référence	Désignation	Qté	Remarques
2	3AAP001A	FLASQUE FIXE	1	
3	3WP002	ROULEMENT POULIE MOTRICE	1	
4	3AAP025	RONDELLE ENTRETOISE	1	
5	3WP002A	ENTRETOISE	1	
6	3WP004	RONDELLE DE BAGUE	1	
7	3WP005	DEMI-POULIE COULISSANTE	1	
8	3WP009	PALIER INFERIEUR	1	
9	3WP014B	CALE DE COURROIE	1	
10	3WP014A	ESPACEUR DE COURROIE épaisseur 1	X	
11	3WP014	ESPACEUR DE COURROIE épaisseur 0.5	X	
12	3AAP010	RESSORT	1	
13	3FP11	ESPACEUR D'AJUSTEMENT épais. 1.2	X	
14	3FP11B	ESPACEUR D'AJUSTEMENT épais. 0.6	X	
15	3WP012	PALIER SUPERIEUR VARIATEUR	1	
16	3FP13	CIRCLIPS	1	
17	3MDP007A	MASSELOTE 250gr	3	
18	3AAP008	BLOC	3	
19	3MDP015A	CAPUCHON	1	
20	3HP16	RONDELLE EPAISSEUR DIAMETRE 20	1	
21	3HP17	DEMI-ECROU M20	1	

SAINT FONS PLAISANCE

Pièces détachées | *Variateur*

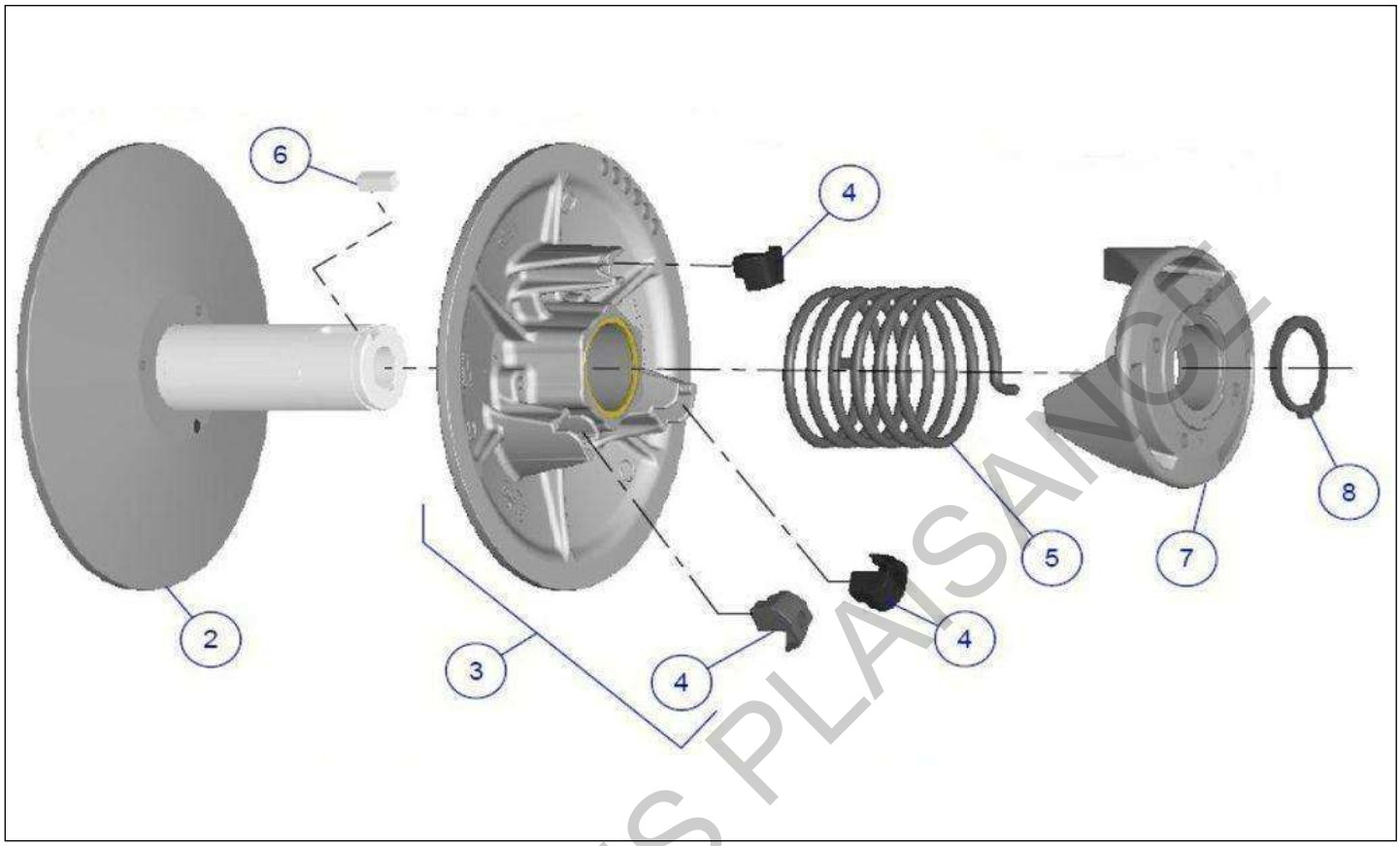

Rep	Référence	Désignation	Qté	Remarques
2	3AAP036	FLASQUE FIXE	1	
3	3WP017	DEMI-POULIE MOBILE	1	
4	3WP026	SABOT NYLON DE CAME	3	
5	3CP18	RESSORT GRIS	1	
6	3BP20	CLAVETTE	1	
7	3MDP019A	CAME	1	
8	3KP21	CIRCLIPS RECEPRICE NOUVEAU	1	

SAINT FONS PLAISANCE

Pièces détachées | *Transmission*

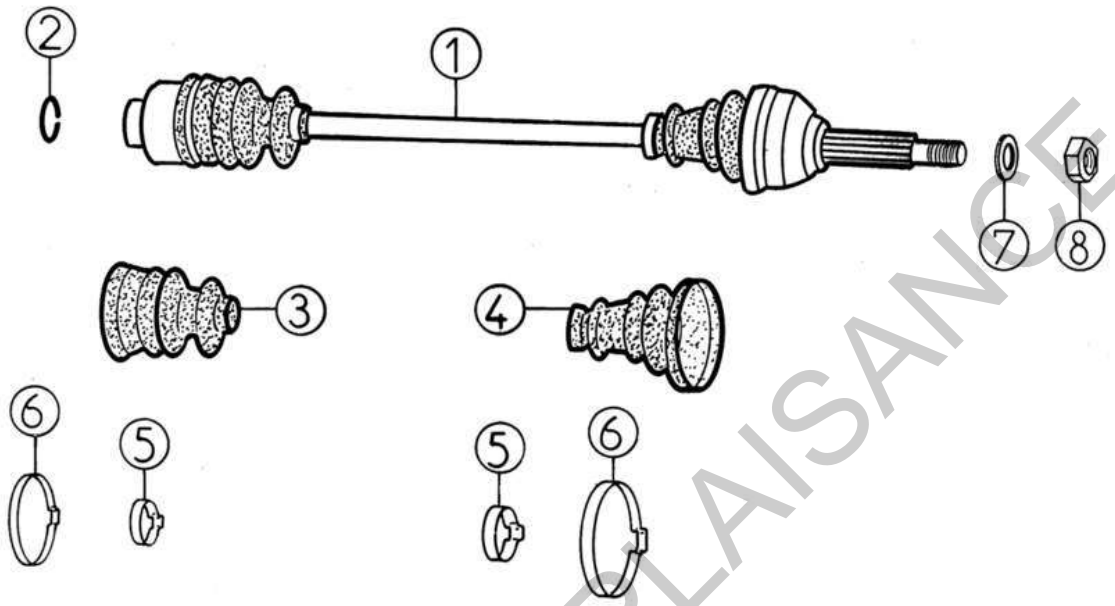

Rep	Référence	Désignation	Qté	Remarques
1	3AA018	TRANSMISSION 400-500	2	
2	3A25A	JONC DE SORTIE BTB	2	
3	3A34	SOUFFLET CARDAN COTE BOITE	2	
4	3A31	SOUFFLET CARDAN COTE ROUE	2	
5	3A33	COLLIER PETIT MODELE	4	
6	3A32	COLLIER GRAND MODELE	4	
7	5A6	RONDELLE PLATE DIAMETRE 16	2	
8	5A7	ECROU 16X150 (FUSEE)	2	

SAINT FONS PLAISANCE

Pièces détachées | *Direction / Essieu Avant*

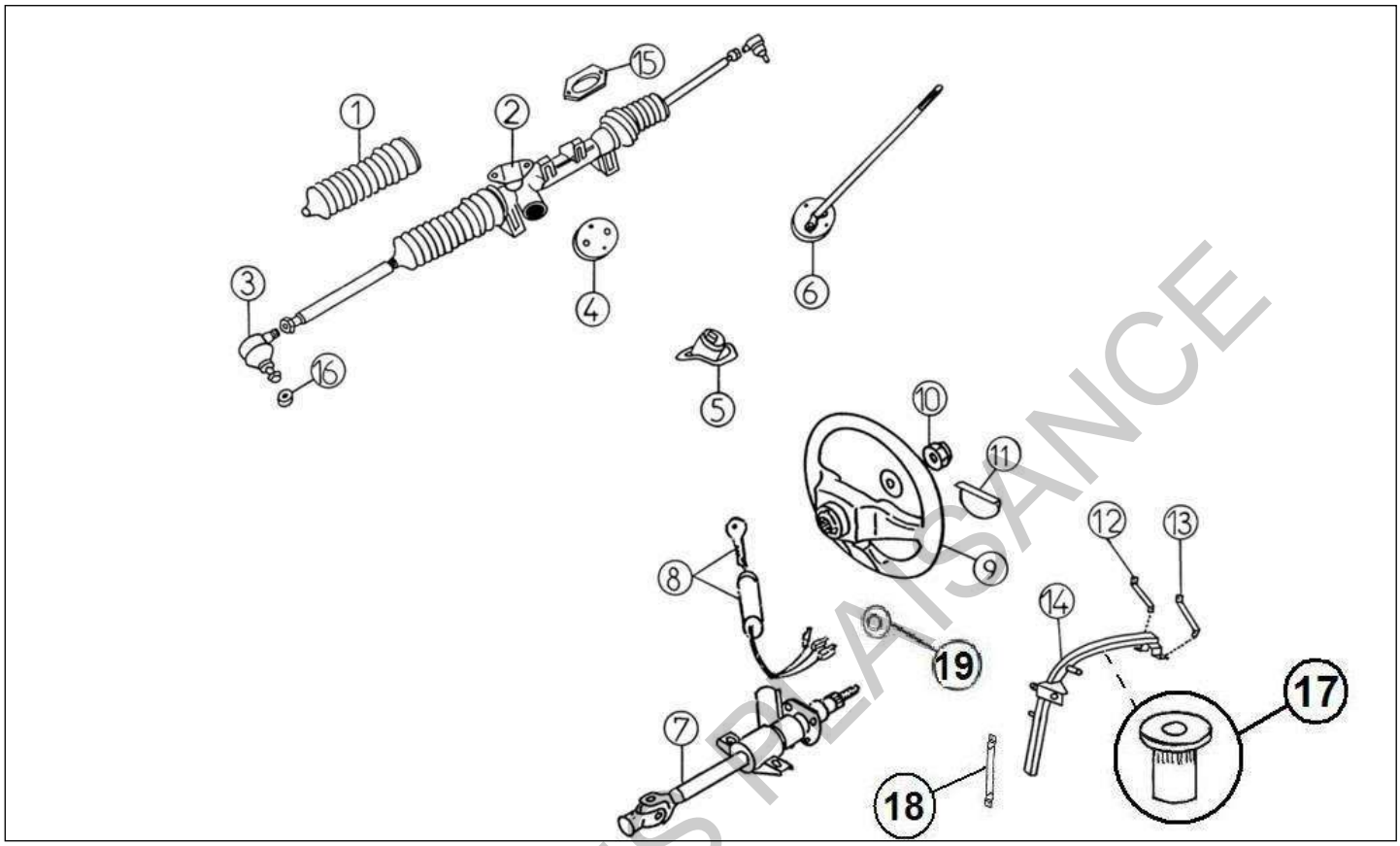

Rep	Référence	Désignation	Qté	Remarques
1	4A25	SOUFFLET DE CREMAILLERE	2	
2	4AA013	CREMAILLERE DIRECTION FR	1	
3	4K014	ROTULE DE DIRECTION 97	2	
4	4A15A	FLECTOR DE DIRECTION	1	
5	4G020	ETANCHEITE COLONNE + BAGUE	1	
6	4AA015	TIGE INFERIEURE DIRECTION	1	
7	4K022A	COLONNE DE DIRECTION HAUTE N/M	1	
8	4G019	ANTIVOL DE DIRECTION + VERROUS	1	-->VLGK04VBRA3109855
8	4AG019	ANTIVOL DE DIRECTION + VERROU	1	VLGK04VBRA3109856-->
9	4AA017	VOLANT DE DIRECTION	1	
10	4K023	VIS DE FIXATION VOLANT	1	
11	4AA030	LOGO VOLANT AIXAM	1	
12	4AA032	RAIDISSEUR DROIT SUPPORT 3PTS	1	
13	4AA031	RAIDISSEUR GAUCHE SUPPORT 3PTS	1	
14	4AA033	SUPPORT COLONNE 3PTS	1	
15	4K041	CALE SIL/BLOC AR-CREMAILLERE	1	
16	4K040	RONDELLE CALAGE BIELLETTE	2	
17	7AA483	INSERT DIAMETRE 6 (unitaire)	1	
18	4AG034	TIRANT DE PEDALIER	1	
19	4MB042	FAÇADE CONTACT ANTIVOL TOUS	1	

SAINT FONS PLAISANCE

Pièces détachées | *Suspension Avant*

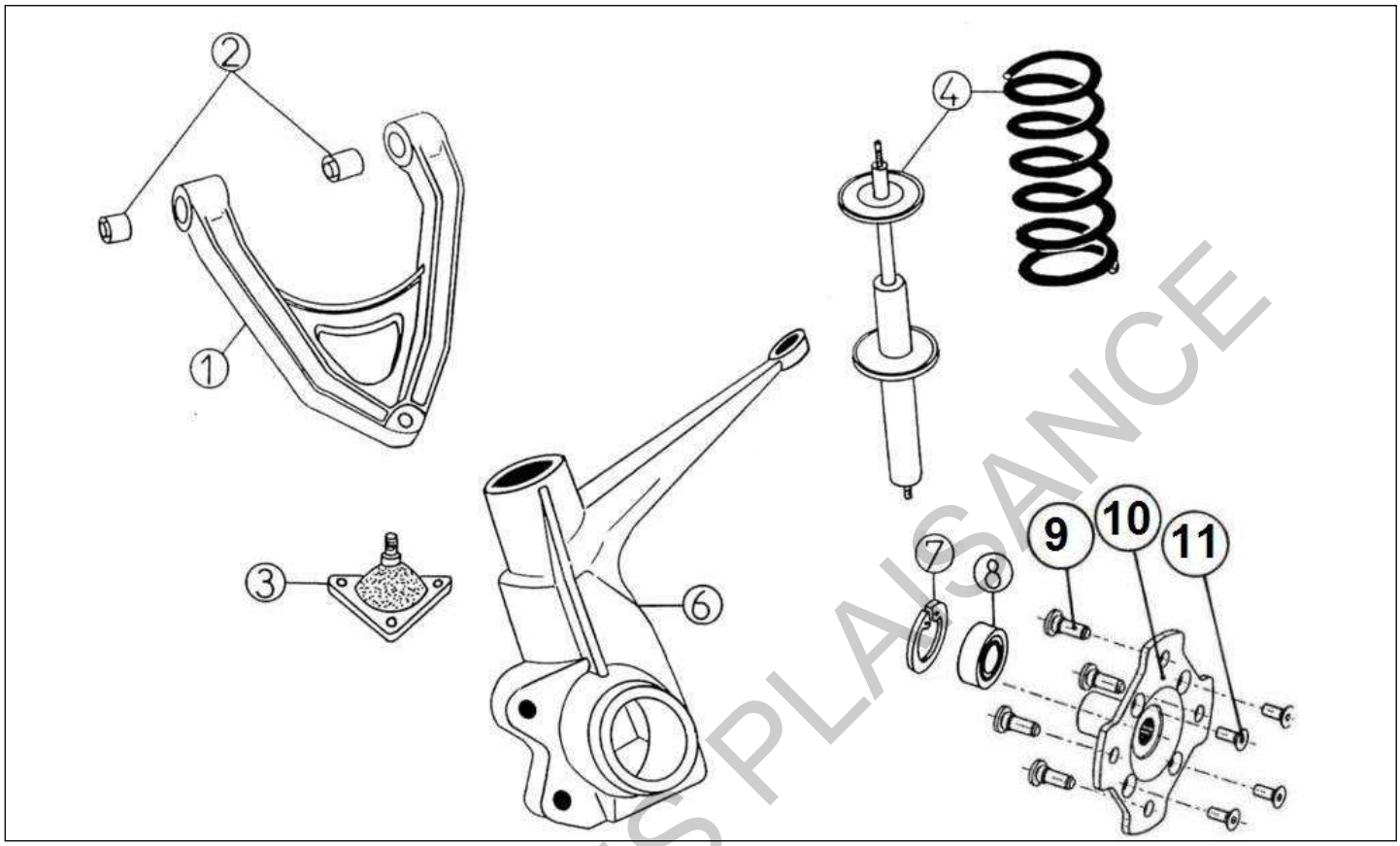

Rep	Référence	Désignation	Qté	Remarques
1	4L005	TRIANGLE SUSPENSION AVANT TQM	2	
2	4A7	FLEXIBLOC	4	
3	4K008	ROTULE DE SUSPENSION	2	
4	4P009	AMORTISSEUR AVANT	2	
6	4K010	PORTE MOYEU GAUCHE	1	←
6	4K011	PORTE MOYEU DROIT	1	→
7	4G006	CIRCLIPS	2	
8	4G002	ROULEMENT AVANT	2	
9	6K028A	GOUJON DE FREIN A DISQUE	8	
10	4K038	MOYEU	2	
11	6K029	VIS FIXATION DISQUE TETE FRAISE	8	

SAINT FONS PLAISANCE

Pièces détachées | *Suspension et Essieu Arrière*

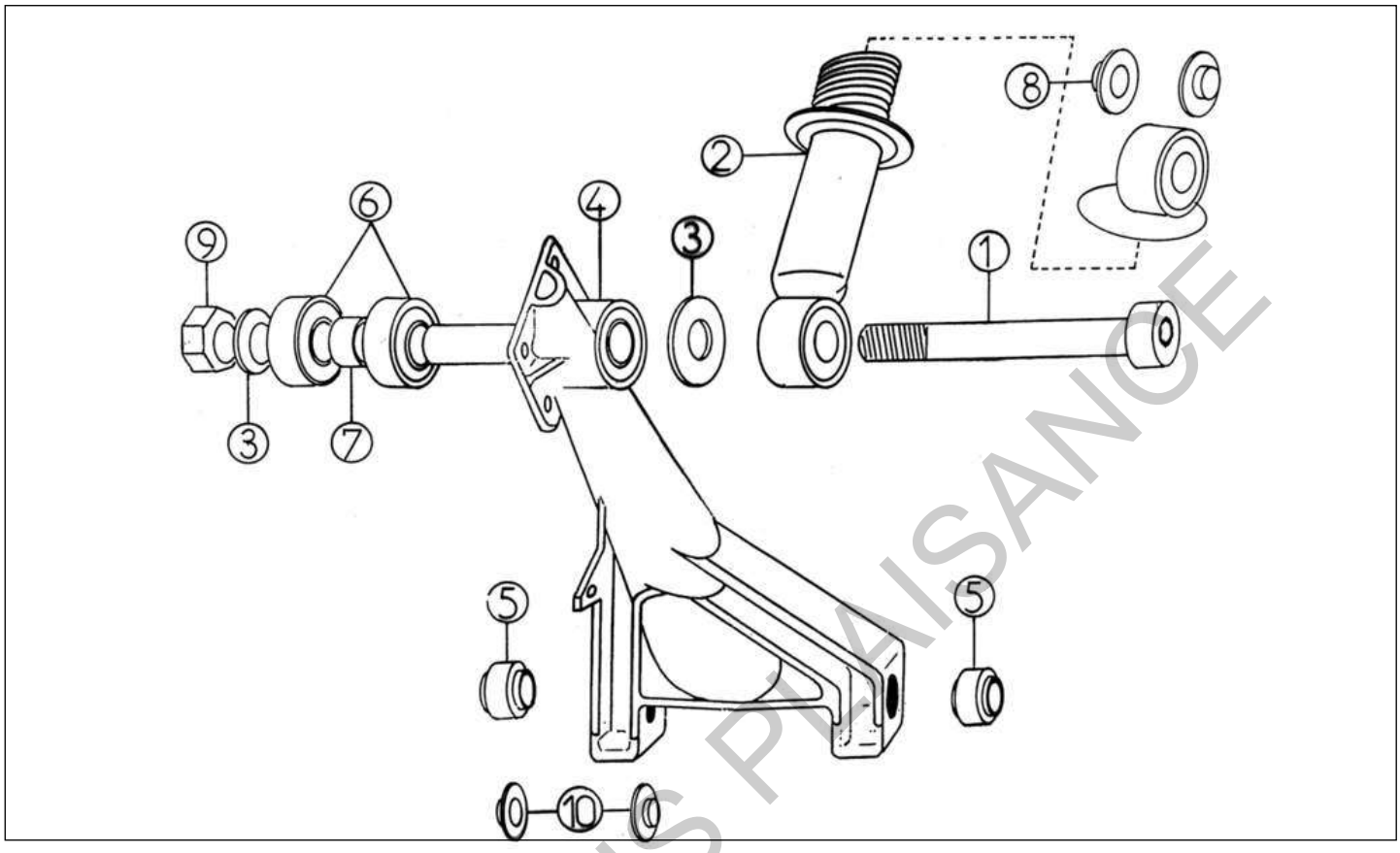

Rep	Référence	Désignation	Qté	Remarques
1	5K023	VIS M12X180	2	
2	5P003	AMORTISSEUR ARRIERE	2	
3	5K024	RONDELLE FIX BASSE AMORTISSEUR	4	
4	5K021	BRAS ARRIERE FREIN A TAMBOUR VSP	2	
5	4A7	FLEXIBLOC	4	
6	5A4	ROULEMENT ARRIERE	4	
7	5A5	ENTRETOISE 25/32 LG 28	2	
8	5K030	RONDELLE EPAULEE SUP. AMORT. AR.	4	
9	3A11	ECROU NYLSTOP D12	2	
10	5K031	RONDELLE EPAULEE BRAS ARRIERE	8	

SAINT FONS PLAISANCE

Pièces détachées | *Roue*

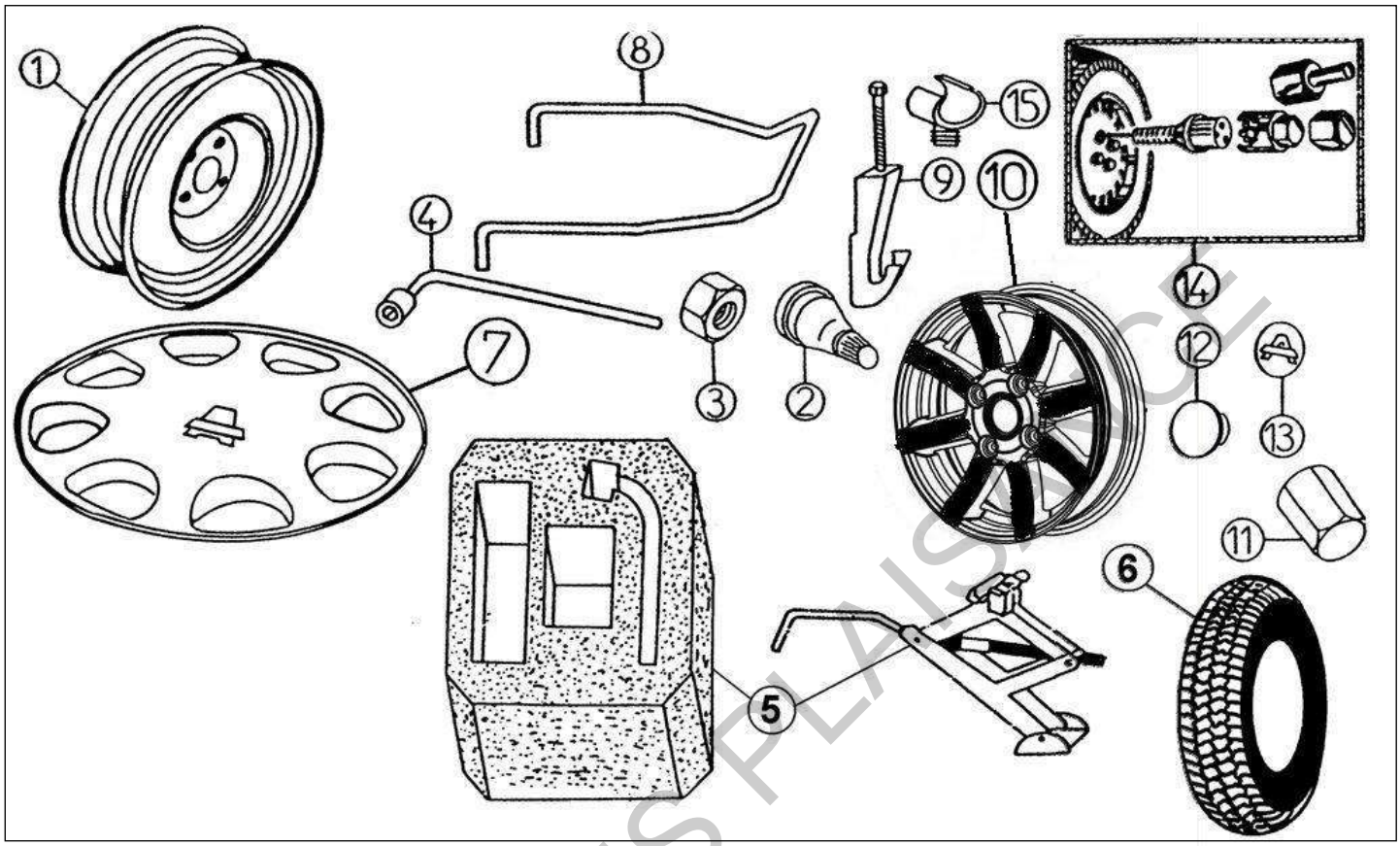

Rep	Référence	Désignation	Qté	Remarques
1	6AG041	ROUE ACIER	5	
2	6A43	VALVE	5	
3	6P044	ECROU DE ROUE DEBOUCH. JANTE	16	
4	6P046	CLE ECROU DE ROUE PLAT DE 19	1	
5	6MB045	CRIC + BOITE	1	
6	0AA042A	PNEU CONTINENTAL 145/70 R13	4	
6	0AG042	PNEU 155x65 R14	4	
7	6R049	ENJOLIVEUR DE ROUE 13P AIXAM	4	
8	6AB054	PANIER ROUE DE SECOURS COURT	1	
9	6MB055	CROCHET ROUE SECOURS	1	
10	6AK080	JANTE ALLIAGE DARK 14 ET -2	4	
11	6P044A	ECROU BORGNE JANTE ALU 19	16	
12	6K082	CABOCHON DE JANTE ALLIAGE	4	
13	6K081	LOGO AIXAM - JANTE ALLIAGE	4	
14	0K101	BLISTER ANTIVOL DE ROUE	X	
15	6L081	AGRAFE DE CLE DE ROUE	2	

SAINT FONS PLAISANCE

Pièces détachées | *Freins*

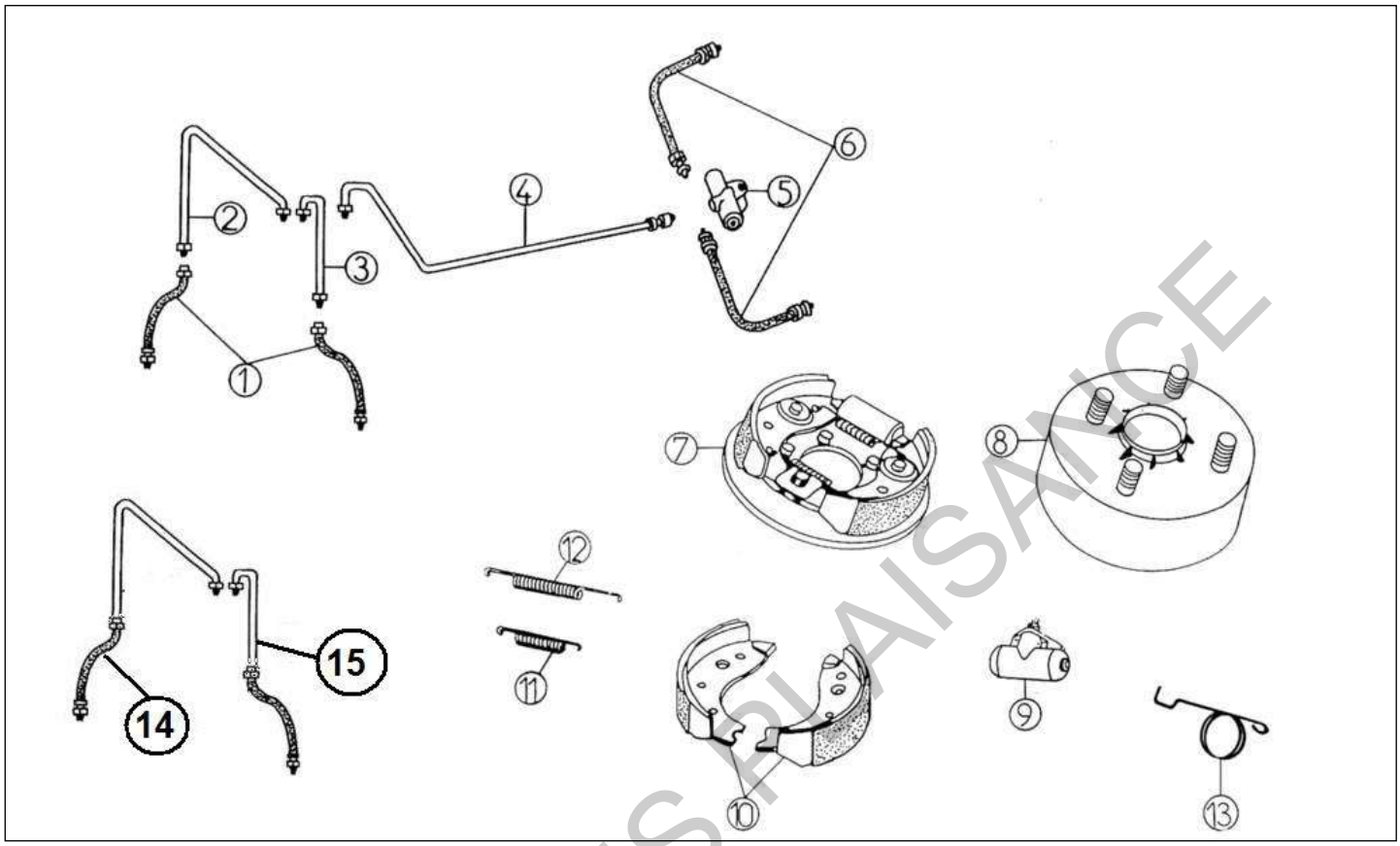

Rep	Référence	Désignation	Qté	Remarques
1	6L017	FLEXIBLE FREIN AVANT	2	-->VLGK04VBRA3108680
2	6AA019	TUBE FREIN AVANT DROIT FR	1	-->VLGK04VBRA3108680
3	6AA018	TUBE FREIN AVANT GAUCHE FR	1	-->VLGK04VBRA3108680
4	6AB022	TUBE FREIN AVANT/ARRIERE COURT	1	
5	6F16	LIMITEUR DE FREIN	1	
6	6L020	FLEXIBLE FREIN ARRIERE	2	←
7	6K026	PLATINE DE FREIN AR. GAUCHE D160	1	←
7	6K027	PLATINE DE FREIN AR. DROITE D160	1	→
8	6F30	TAMBOUR ARRIERE D160 2R	2	
9	6A24	CYLINDRE RECEPTEUR ARRIERE	2	
10	6A31	GARNITURE DE FREINS : LE JEU	2	
11	6A35A	RESSORT COURT	2	
12	6A35B	RESSORT LONG	2	
13	6K083	RESSORT GAUCHE	1	←
13	6K084	RESSORT DROIT	1	→
14	6AG919	TUYAU DE FREIN AVANT DROIT (rigide	1	→ VLGK04VBRA3108681-->
15	6AG918	TUYAU DE FREIN AV GAUCHE (RIGIDE	1	← VLGK04VBRA3108681-->

SAINT FONS PLAISANCE

Pièces détachées | *Freins*

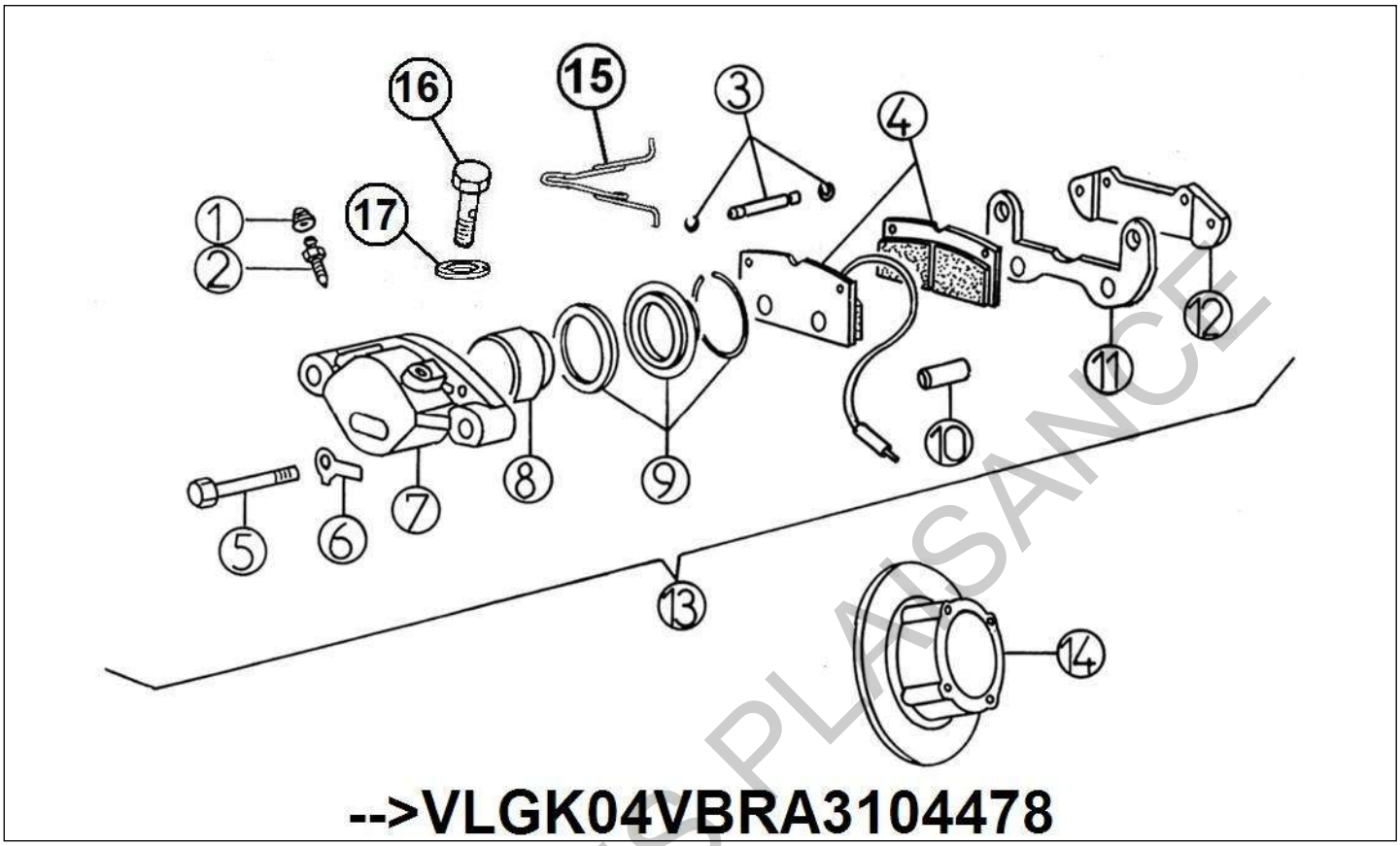

Rep	Référence	Désignation	Qté	Remarques
1	6G068	PROTECTION VIS DE PURGE	2	
2	6G069	RACCORD PURGE	2	
3	6G070	NECESSAIRE GOUPILLE + CLIPS	4	
4	6G065	JEU DE PLAQUETTES DE FREIN AVANT	1	
5	6G071	BOULON	4	
7	6G066	CORPS D'ETRIER DE FREIN	2	
8	6G073	PISTON FREIN	2	
9	6G074	KIT REPARATION ETRIER	2	
10	6G075	ENTRETOISE	4	
11	6G076	SUPPORT ETRIER	2	
12	6G067	ETRIER DE REACTION	2	
13	6G063	ETRIER DE FREIN AV. GAUCHE	1	←
13	6G064	ETRIER DE FREIN AV. DROIT COMPLET	1	→
14	6G028	DISQUE DE FREIN AVANT V.S.P.	2	
15	6G077	RESSORT ANTI-BRUIT	4	
16	6G062	VIS CREUSE ETRIER FREIN A DISQUE	2	
17	A61309	JOINT CUIVRE	2	

SAINT FONS PLAISANCE

Pièces détachées | *Freins*

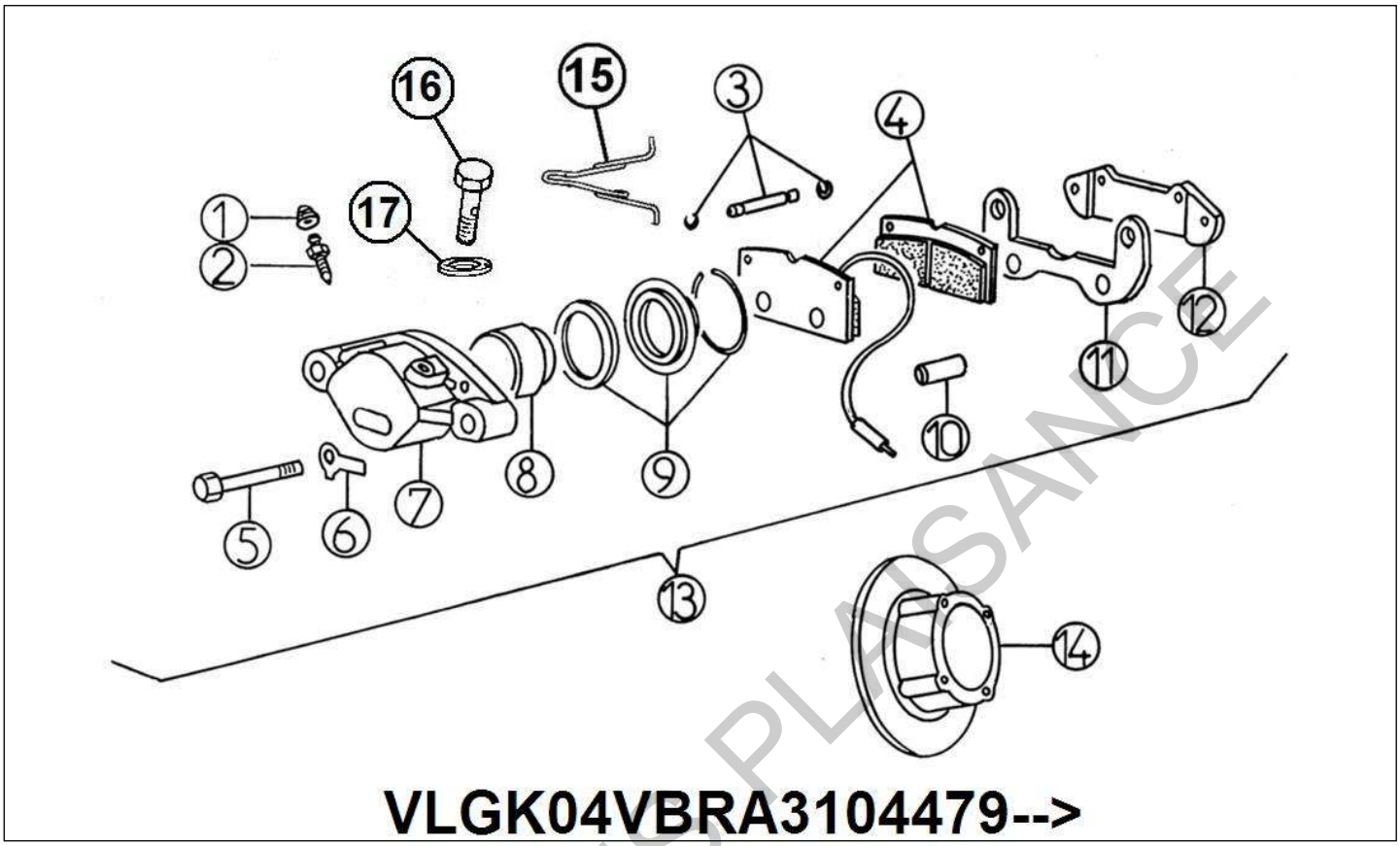

Rep	Référence	Désignation	Qté	Remarques
1	6G068	PROTECTION VIS DE PURGE	2	
2	6G069	RACCORD PURGE	2	
3	6G070	NECESSAIRE GOUPILLE + CLIPS	4	
4	6L065	JEU DE PLAQUETTES FREIN 500	1	
5	6G071	BOULON	4	
7	6G066	CORPS D'ETRIER DE FREIN	2	
8	6G073	PISTON FREIN	2	
9	6G074	KIT REPARATION ETRIER	2	
10	6G075	ENTRETOISE	4	
11	6L076	SUPPORT ETRIER	2	
12	6G067	ETRIER DE REACTION	2	
13	6L063	ETRIER GAUCHE COMPLET 500	1	←
13	6L064	ETRIER DROIT COMPLET 500	1	→
14	6L028	DISQUE DE FREIN AVANT T.Q.M.	2	
15	6G077	RESSORT ANTI-BRUIT	4	
16	6G062	VIS CREUSE ETRIER FREIN A DISQUE	2	
17	A61309	JOINT CUIVRE	2	

Pièces détachées | *Frein à main*

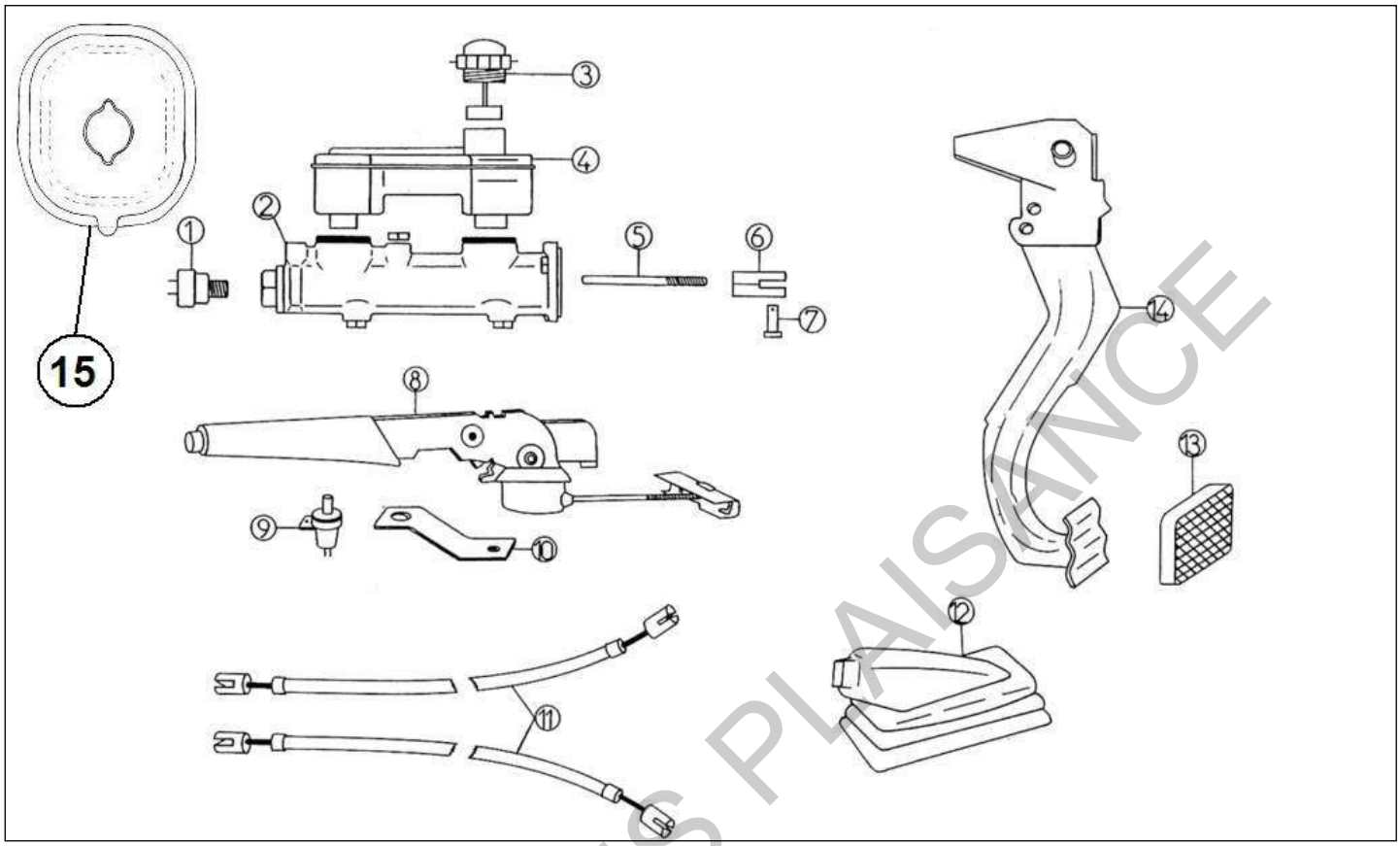

Rep	Référence	Désignation	Qté	Remarques
1	6A15	CONTACTEUR STOP	1	
2	6A14	MAITRE CYLINDRE	1	
3	6A13	BOUCHON CONTACTEUR	1	
4	6A12	RESERVOIR LIQUIDE FREINS	1	
5	6A10	TIGE DE POUSSEE MAITRE CYLINDRE	1	
6	6A8	CHAPE DE PEDALIER	1	
7	6A9	AXE DE CHAPE DE PEDALIER	1	
8	6MB001	LEVIER FREIN A MAIN	1	
9	8K002A	INTER. FREIN A MAIN N/M (RUPTEUR)	1	
10	6K004A	SUPPORT INTER FREIN A MAIN N/M	1	
11	6AB002	CABLE DE FREIN A MAIN COURT	2	
12	6K003	SOUFFLET DE FREIN A MAIN	1	
13	6A6	PATIN DE PEDALE DE FREIN	1	
14	6K005	PEDALE DE FREIN FRANCE	1	
15	7K959	OBTURATEUR TABLIER MAITRE	1	

SAINT FONS PLAISANCE

Pièces détachées | *Carrosserie*

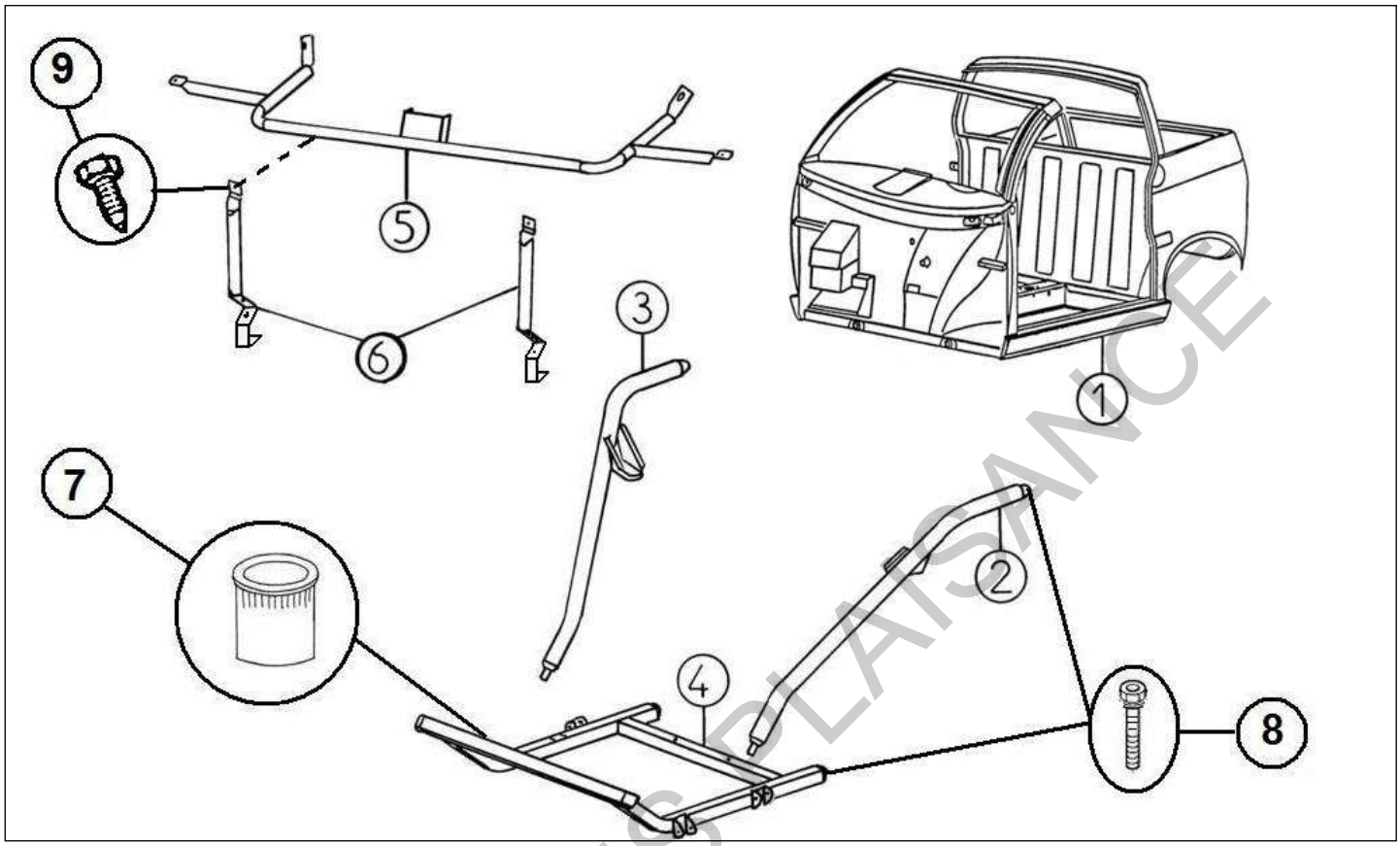

Rep	Référence	Désignation	Qté	Remarques
1	7AK001	CARROSSERIE SCOUTY	1	
2	7AG311	JAMBE AVG	1	←
3	7AG310	JAMBE AVD	1	→
4	7AA312	BERCEAU AVANT 400-500D	1	
5	7AG317	ARCEAU SPOILER	1	
6	7AG315	TIRANT ARCEAU SPOILER	2	
7	7AA484	INSERT DIAMETRE 8 (unitaire)	4	
8	7AA486	VIS CHC M12x45 BLANC + FREIN FILET	4	
9	7AA481	VIS AUTO PERCEUSE 6,3x22 BLANC	X	

SAINT FONS PLAISANCE

Pièces détachées | *Carrosserie*

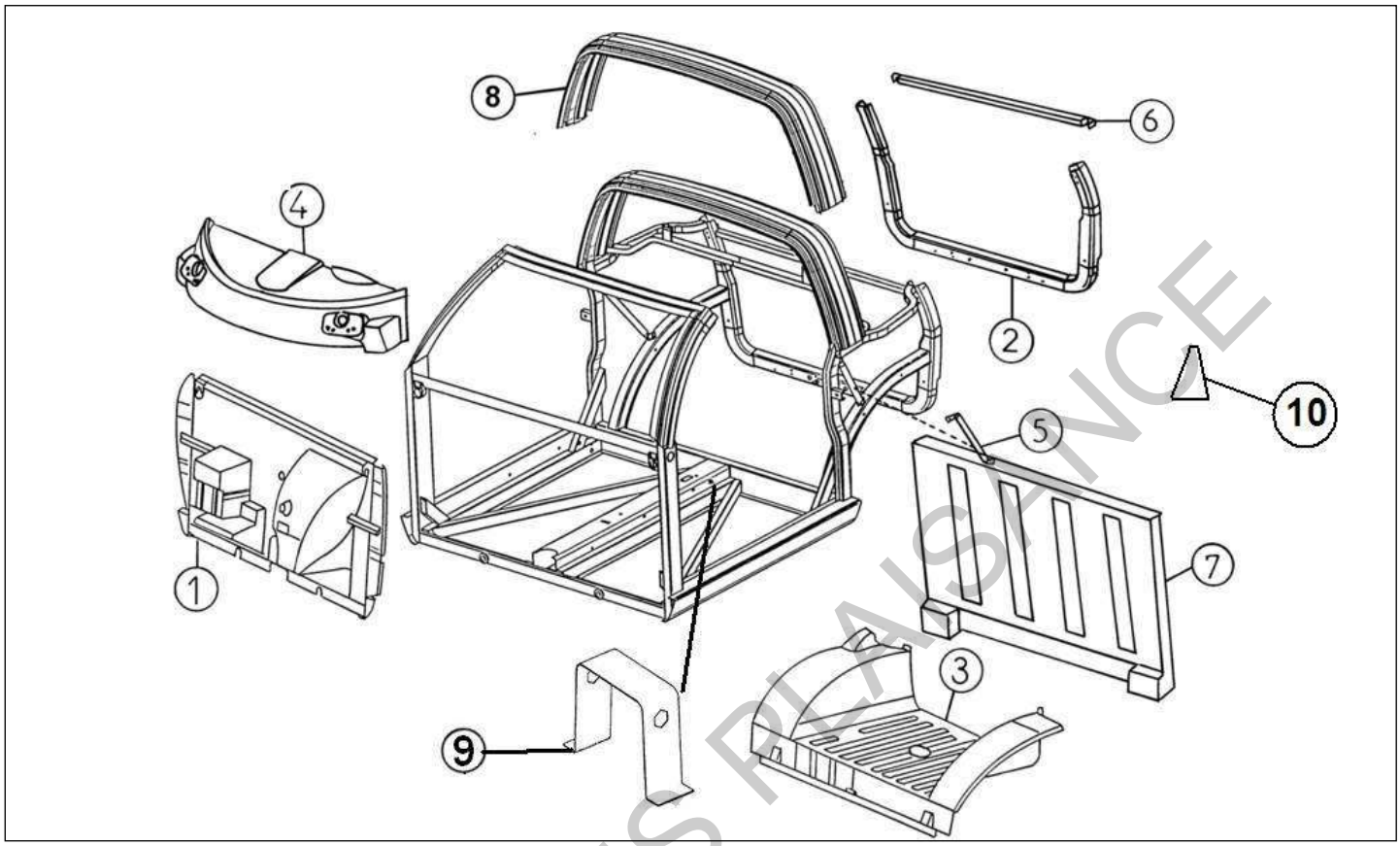

Rep	Référence	Désignation	Qté	Remarques
1	7AG007	TABLIER AV	1	
2	7AK345	LUNETTE AR SCOUTY	1	
3	7AH005	PLATEFORME COURTE	1	
4	7AG153	BAIE DE PARE BRISE	1	
5	7AD385	RENFORT ARRIERE G .CHASSIS	1	←
5	7AD386	RENFORT ARRIERE D. CHASSIS	1	→
6	7AD384	SUPPORT JUPE ARRIERE SCOUTY	1	
7	7AD517	CLOISON ARRIERE SCOUTY	1	
8	7AD639	HABILLAGE ARCEAU	1	
9	0AA102	RENFORT	1	
10	7AA963	OBTURATEUR DE LONGERON DROIT	1	→
10	7AA964	OBTURATEUR DE LONGERON GAUCHE	1	←

SAINT FONS PLAISANCE

Pièces détachées | *Carrosserie*

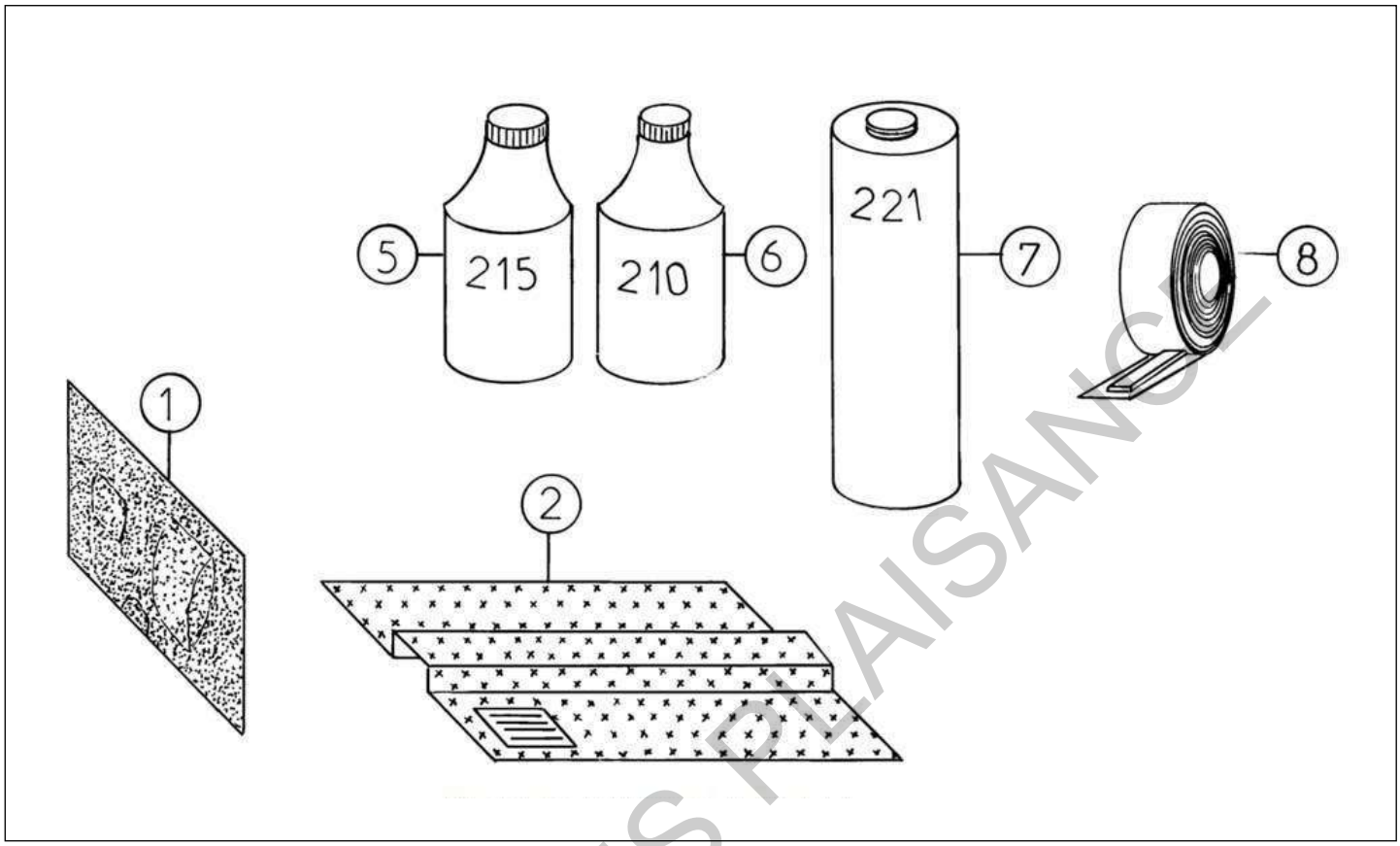

Rep	Référence	Désignation	Qté	Remarques
1	7AG343	INSONO TABLIER	1	
2	7AD130	KIT MOQUETTES SCOUTY FR	1	
3	8AG045	COUVERCLE BATTERIE	1	
5	7K359	PRIMAIRE PLASTIQUE 215	X	
6	7K360	PRIMAIRE ALUMINIUM 210T	X	
7	7K358	CARTOUCHE DE COLLE	X	
8	7K357	ROULEAU BUTYL 2 X 10 mm X 20 M	X	

SAINT FONS PLAISANCE

Pièces détachées | *Carrosserie*

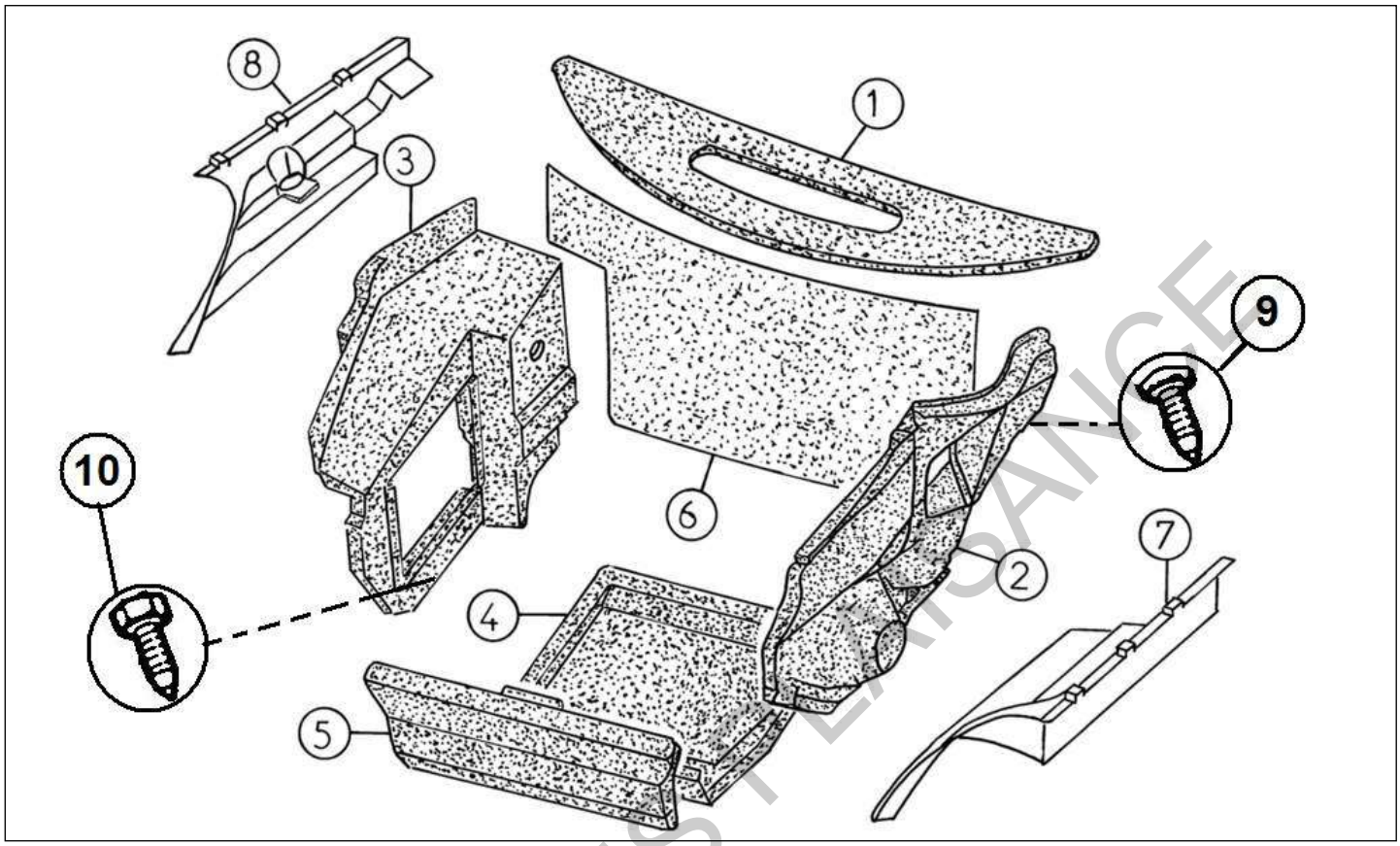

Rep	Référence	Désignation	Qté	Remarques
1	7AA342	INSONORISATION SOUS PARE-BRISE	1	
2	7AA423	INSONORISATION JOUE D' AILE	1	
3	7AG424	INSONO JOUE D'AILE DROITE	1	→
4	7AA229	ECRAN SOUS MOTEUR	1	
5	7AA426	INSONORISATION SPOILER AVANT	1	
6	7AG425	INSONO TABLIER	1	
7	7AG162	JOUE D'AILE G	1	←
8	7AG163	JOUE D'AILE D	1	→
9	7AA482	VIS AUTO PERCEUSE 4,8x22 NOIR	X	
10	7AA481	VIS AUTO PERCEUSE 6,3x22 BLANC	X	

SAINT FONS L'EXPSANCE

Pièces détachées | *Carrosserie*

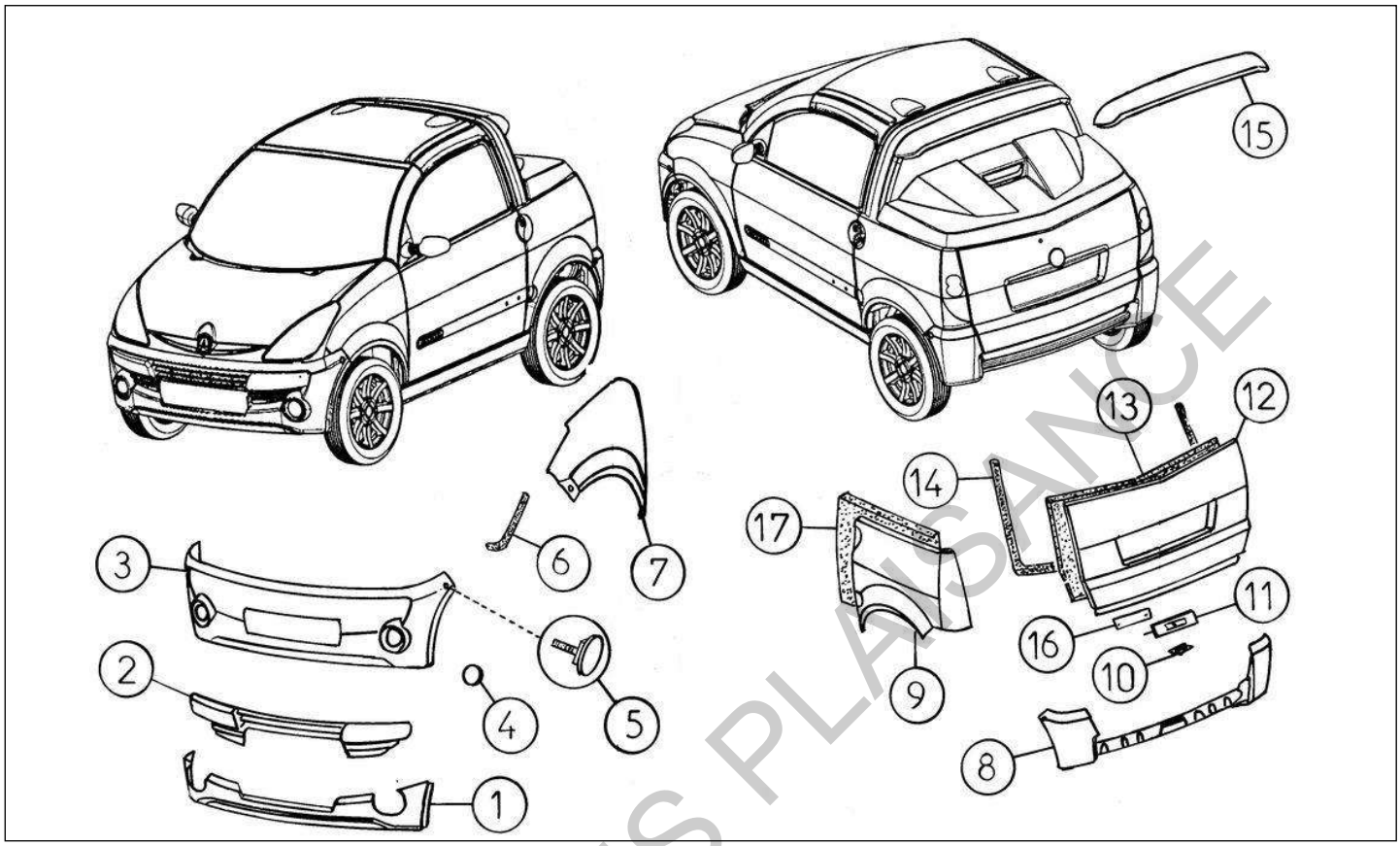

Rep	Référence	Désignation	Qté	Remarques
1	7AK016	PAREMENT AVANT	1	
2	7AG020	CALANDRE	1	
3	7AG019	SPOILER AV	1	
4	8AE068	OBTURATEUR ANTI BROUILLARD	2	
5	7R349	FIXATION NOIRE SPOILER	4	
5	7R349A	FIXATION GRISARGENT SPOILER	4	
6	7AG340	JOINT ENTOURAGE DE PHARE	2	
7	7AG013	AILE AVG	1	←
7	7AG014	AILE AVD	1	→
8	7AK029	SPOILER AR	1	
9	7AK027	CUSTODE ARRIERE GAUCHE	1	←
9	7AK028	CUSTODE ARRIERE DROITE	1	→
10	7AG217	GACHE DE HAYON	1	
11	7AG187	SERRURE HAYON	1	
12	7AK490	JUPE EXTERIEURE ARRIERE	1	
13	7AK491	DOUBLURE JUPE ARRIERE	1	
14	7AD292	JOINT JUPE SCOUTY	1	
15	7AD090	BECQUET SCOUTY	1	
16	7AG188	SUPPORT SERRURE	1	
17	7AD177	DOUBLURE CUSTODE GAUCHE	1	←
17	7AD176	DOUBLURE CUSTODE DROITE SCOUTY	1	→

SAINT FONS PLAISANCE

Pièces détachées | *Carrosserie*

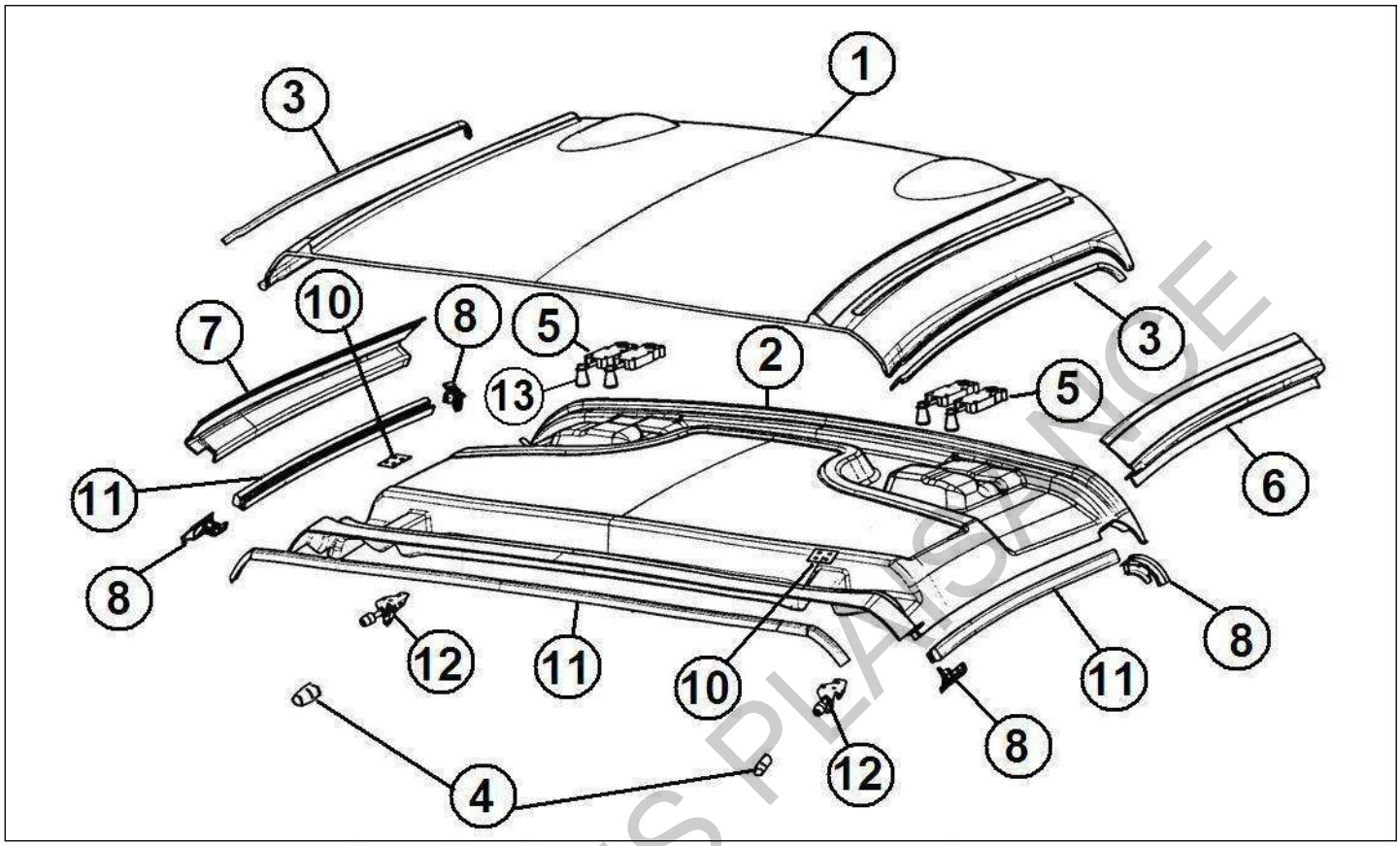

Rep	Référence	Désignation	Qté	Remarques
1	7AD004A	TOIT EXTERIEUR AMOVIBLE	1	
2	7AD370A	DOUBLURE TOIT AMOVIBLE	1	
3	7AD651A	JOINT GOUTIERE DE TOIT	1	
4	7AD151	BUTEE VERROU AVANT	2	
5	7AD187	Kit verrou de toit	2	
6	7AD519A	BATTUE GAUCHE	1	←
7	7AD518A	BATTUE DROIT	1	→
8	7AD472	KIT 4 COINS ETANCHEITE TOIT	1	
10	7AD150	CONTRE PLAQUE VERROU	2	
11	7AD116A	JOINT AVANT DE TOIT	X	
12	7AD149A	VERROU DE TOIT	2	
13	7AD644	Bouton de loqueteau	2	

SAINT FONS PLAISANCE

Pièces détachées | *Carrosserie*

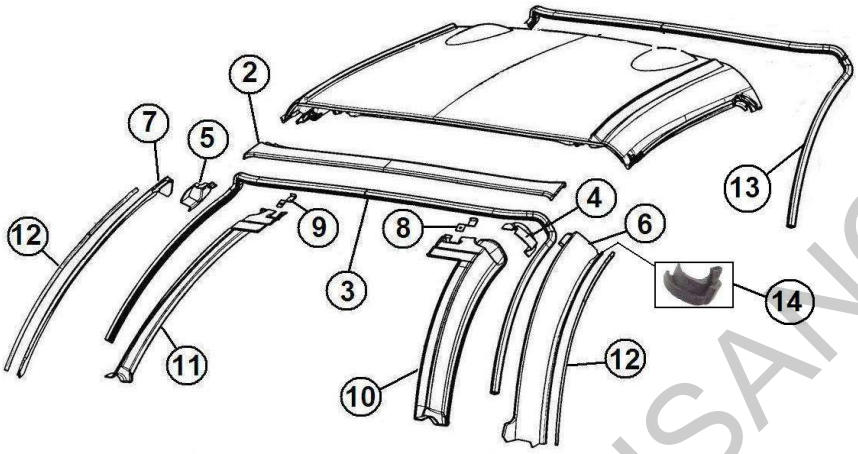

Rep	Référence	Désignation	Qté	Remarques
2	7AD471A	CACHE TRAVERSE SUPERIEUR	1	
3	7AD147	JOINT HABITACLE AVANT	1	
4	7AD483A	EMBOUT BRANCARD GAUCHE	1	←
5	7AD482A	EMBOUT BRANCARD DROIT	1	→
6	7AD011A	CACHE MONTANT EXTERIEUR	1	←
7	7AD012A	CACHE MONTANT EXTERIEUR DROIT	1	→
8	7AD635	PLAQUE APPUI GAUCHE DOIGT	1	←
9	7AD636	PLAQUE APPUI DROIT DOIGT	1	→
10	7AK173	GARNITURE PARE BRISE INTERIEURE	1	←
11	7AK174	GARNITURE PARE BRISE INTERIEURE	1	→
12	7AD651A	JOINT GOUTIERE DE TOIT	X	
13	7AD146	JOINT HABITACLE ARRIERE	1	
14	7AD671	PAIRE EMBOUTS CACHE MONTANT	1	

SAINT FONS PLAISANCE

Pièces détachées | *Carrosserie*

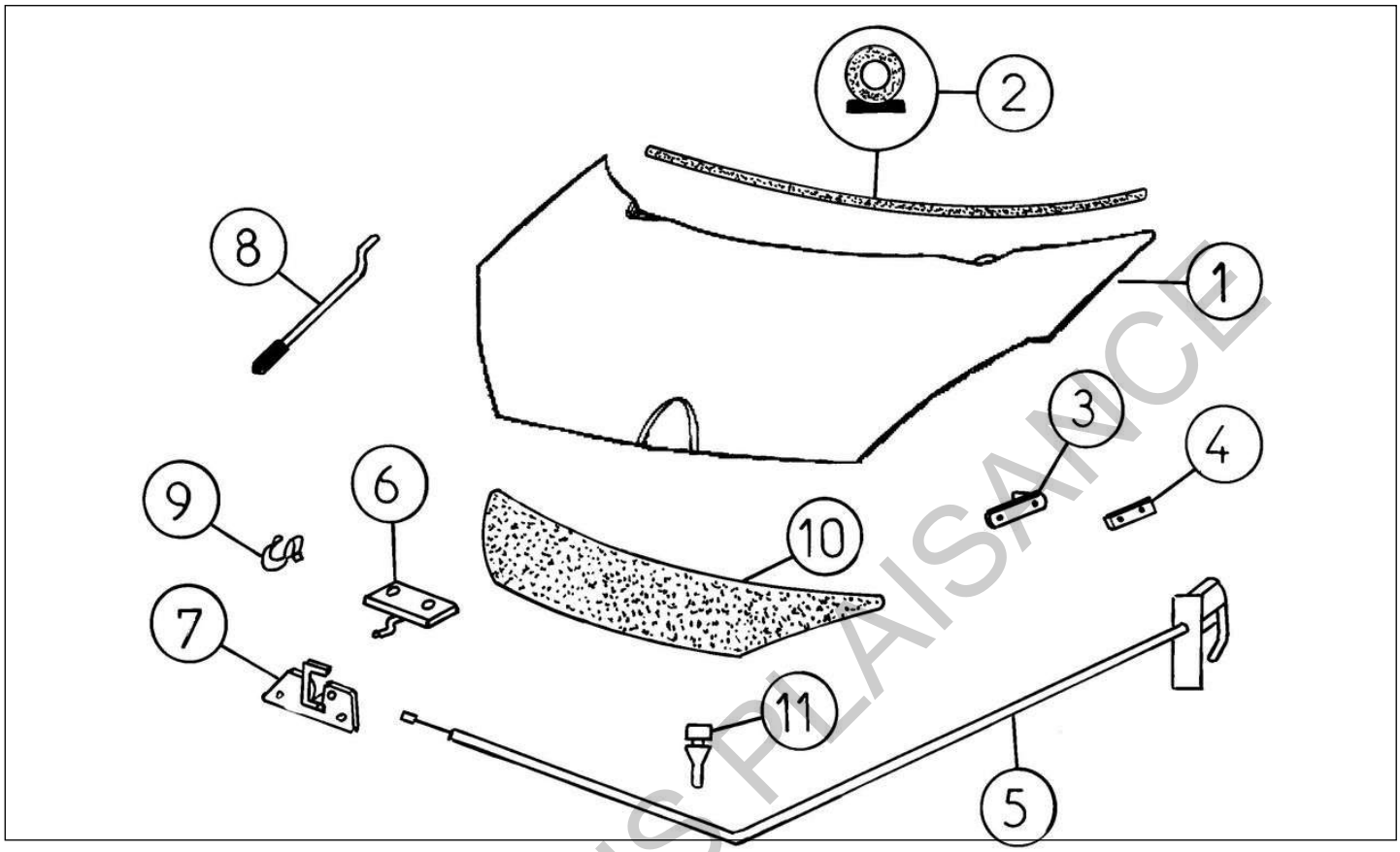

Rep	Référence	Désignation	Qté	Remarques
1	7AG085	CAPOT	1	
2	7R160	JOINT DE CAPOT LONGUEUR 1.115M	1	
3	7R171	CHARNIERE GAUCHE FIX CAPOT	1	←
3	7R172	CHARNIERE DROITE FIX CAPOT	1	→
4	7K403	CONTRE-PLAQUE CHARNIERE CAPOT	2	
5	7AA087	TIRETTE OUVERTURE CAPOT AVANT	1	
6	7K212	GACHE DE CAPOT	1	
7	7K088	SERRURE DE CAPOT AVANT	1	
8	7AA213	TIGE RETENUE CAPOT	1	
9	7G214	AGRAFE TRINGLE CAPOT	1	Plastique
10	7AG081	INSONORISATION CAPOT	1	
11	7MD086	BUTEE DE CAPOT	2	

SAINT FONS PLAISANCE

AIXAM 2008

AIXAM SCOUTY Z402

Pièces détachées | *Carrosserie*

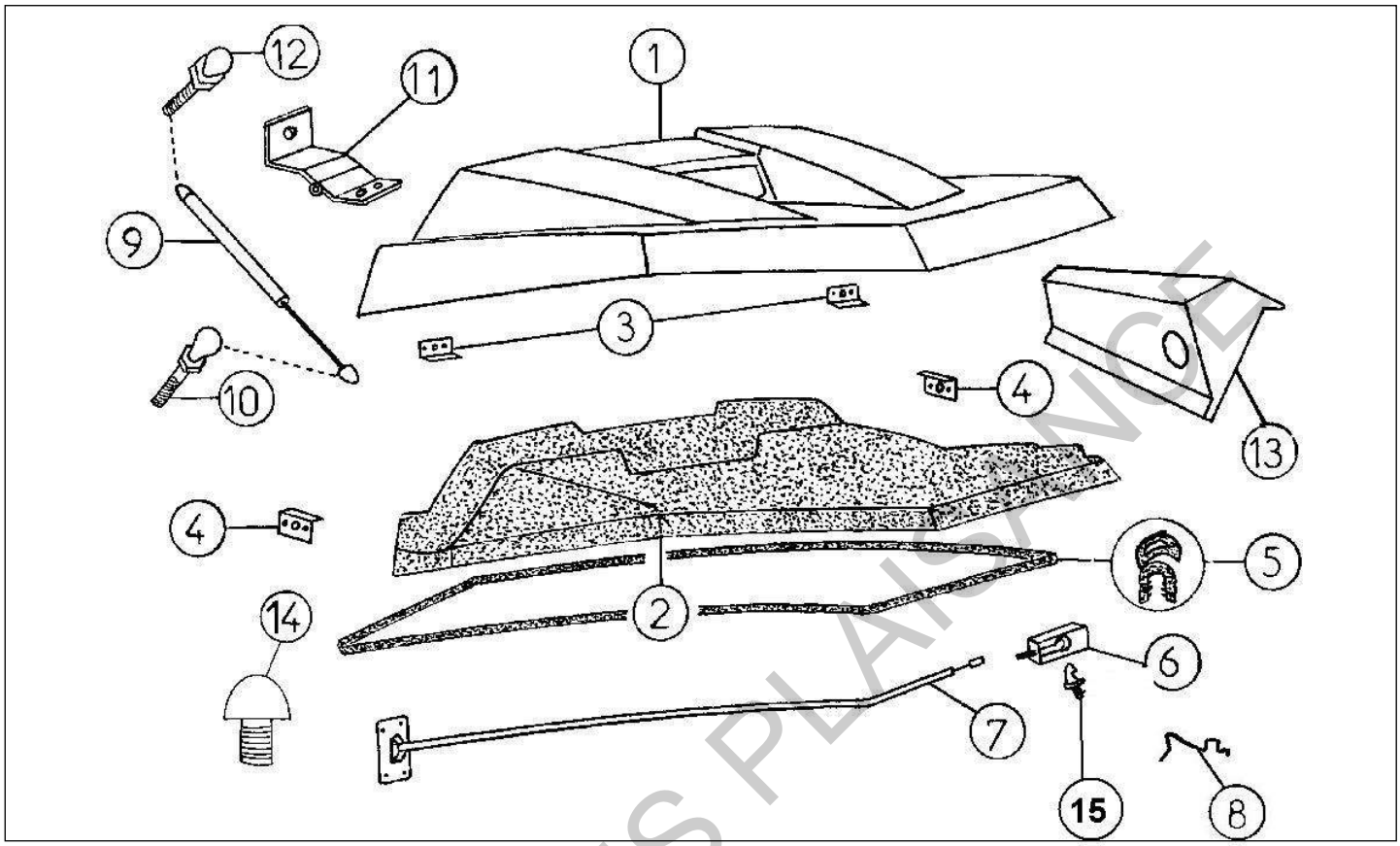

Rep	Référence	Désignation	Qté	Remarques
1	7AD095	PANNEAU EXTERIEUR DE COFFRE	1	
2	7AD460	DOUBLURE DE COFFRE SCOUTY	1	
3	7AD170	CONTRE PLAQUE CHARNIERE COFFRE	2	
4	7AD171	CONTRE PLAQUE ROTULE COFFRE	2	
5	7AD221	JOINT COFFRE SCOUTY	1	
6	7AG187	SERRURE HAYON	1	
7	7AH087	TIRETTE HAYON COURTE	1	-->VLG.....3110376
7	7AH087C	TIRETTE HAYON COURTE	1	VLG.....3110377-->
8	2AA014	CLIPS ARRET DE GAINE	1	
9	7AD101	VERIN DE COFFRE 70 N.	2	
10	7AD103	ROTULE / VERIN M6 x 24	2	
11	7AD169	CHARNIERE DE COFFRE SCOUTY	2	
12	7W103	ROTULE / VERIN M6X17	2	
13	7AD628	CACHE VERROU COFFRE SCOUTY	1	
14	7AD230	Butée de coffre	1	
15	7AG217	GACHE DE HAYON	1	

SAINT FONS PLAISANCE

Pièces détachées | *Carrosserie*

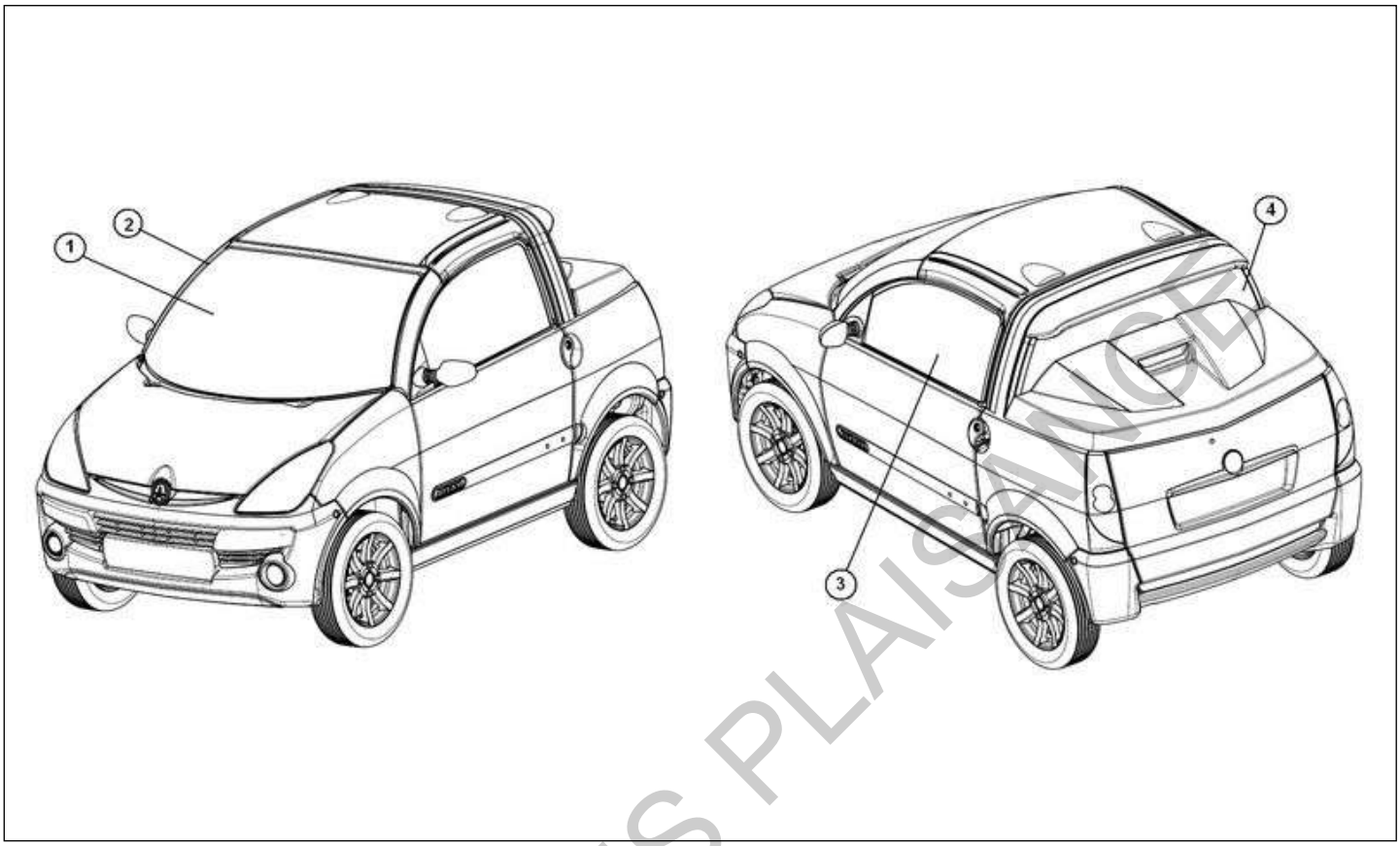

Rep	Référence	Désignation	Qté	Remarques
1	7AA107V	PARE-BRISE TEINTE	1	■
2	7AA015	ENJOLIVEUR DE PARE-BRISE	1	
3	7AA108V	GLACE PORTE GAUCHE TEINTEE	1	■
3	7AA109V	GLACE PORTE DROITE TEINTEE	1	■
4	7AD114V	LUNETTE ARRIERE SCOUTY TSA3+	1	■

SAINT FONS PLAISANCE

Pièces détachées | *Carrosserie*

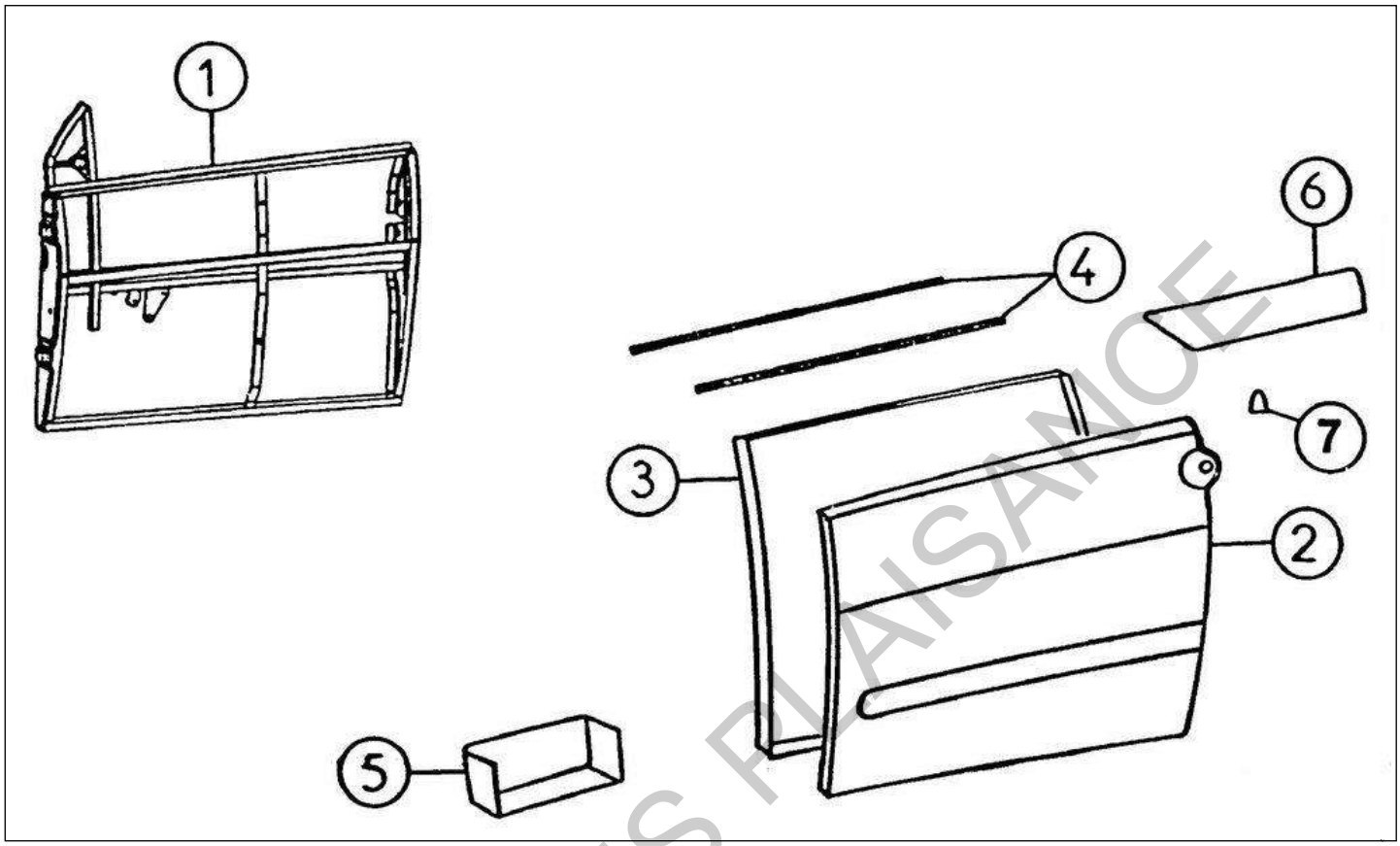

Rep	Référence	Désignation	Qté	Remarques
1	7AD037	CADRE DE PORTE GAUCHE SCOUTY	1	←
1	7AD038	CADRE DE PORTE DROIT SCOUTY	1	→
2	7AA039	PANNEAU PORTE GAUCHE	1	←
2	7AA040	PANNEAU PORTE DROITE	1	→
3	7AH045	CONTRE PORTE G HG	1	←
3	7AH046	CONTRE PORTE D HG	1	→
4	7AA049	LECHE-VITRE EXT. 837mm min 840 max	4	
5	7AA043	VIDE POCHE GAUCHE NOIR	1	
5	7AA044	VIDE POCHE DROIT NOIR	1	
6	7AA055B	HABILLAGE INTERIEUR PORTE	1	←
6	7AA054B	HABILLAGE INTERIEUR PORTE DROITE	1	→
7	7AD637	COIN ETANCHEITE AR PORTE GAUCHE	1	←
7	7AD638	COIN ETANCHEITE AR PORTE DROITE	1	

SAINT FONS PLAISANCE

Pièces détachées | *Carrosserie*

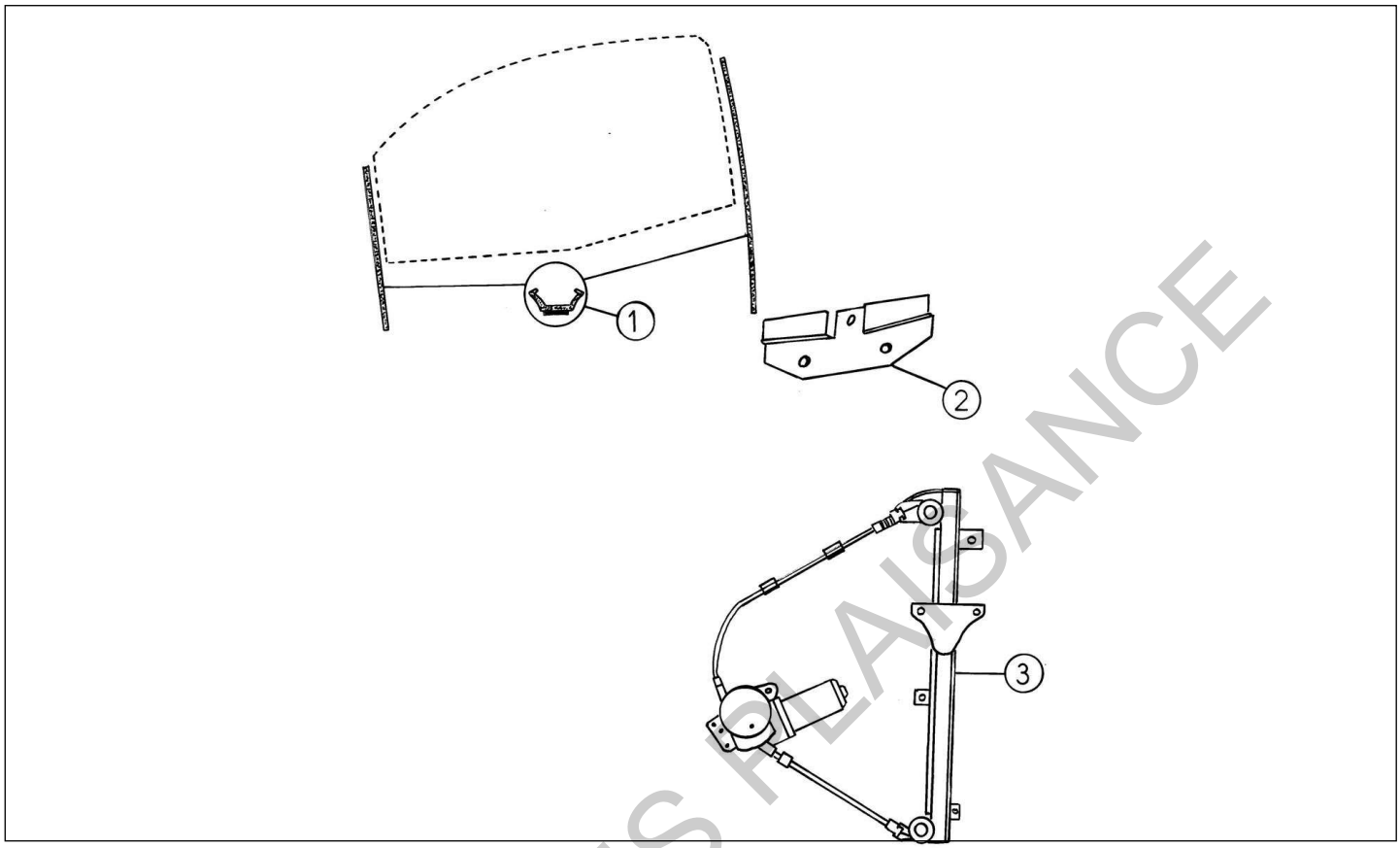

Rep	Référence	Désignation	Qté	Remarques
1	7AA050	COULISSEAU DE GLACE LONGUEUR	2	
2	7AD641	Support vitre	2	
3	7AD065E	Lève vitre électrique gauche	1	←
4	7AD066E	Lève vitre électrique droit	1	→

SAINT FONS PLAISANCE

AIXAM 2008

AIXAM SCOUTY Z402

Pièces détachées | *Carrosserie*

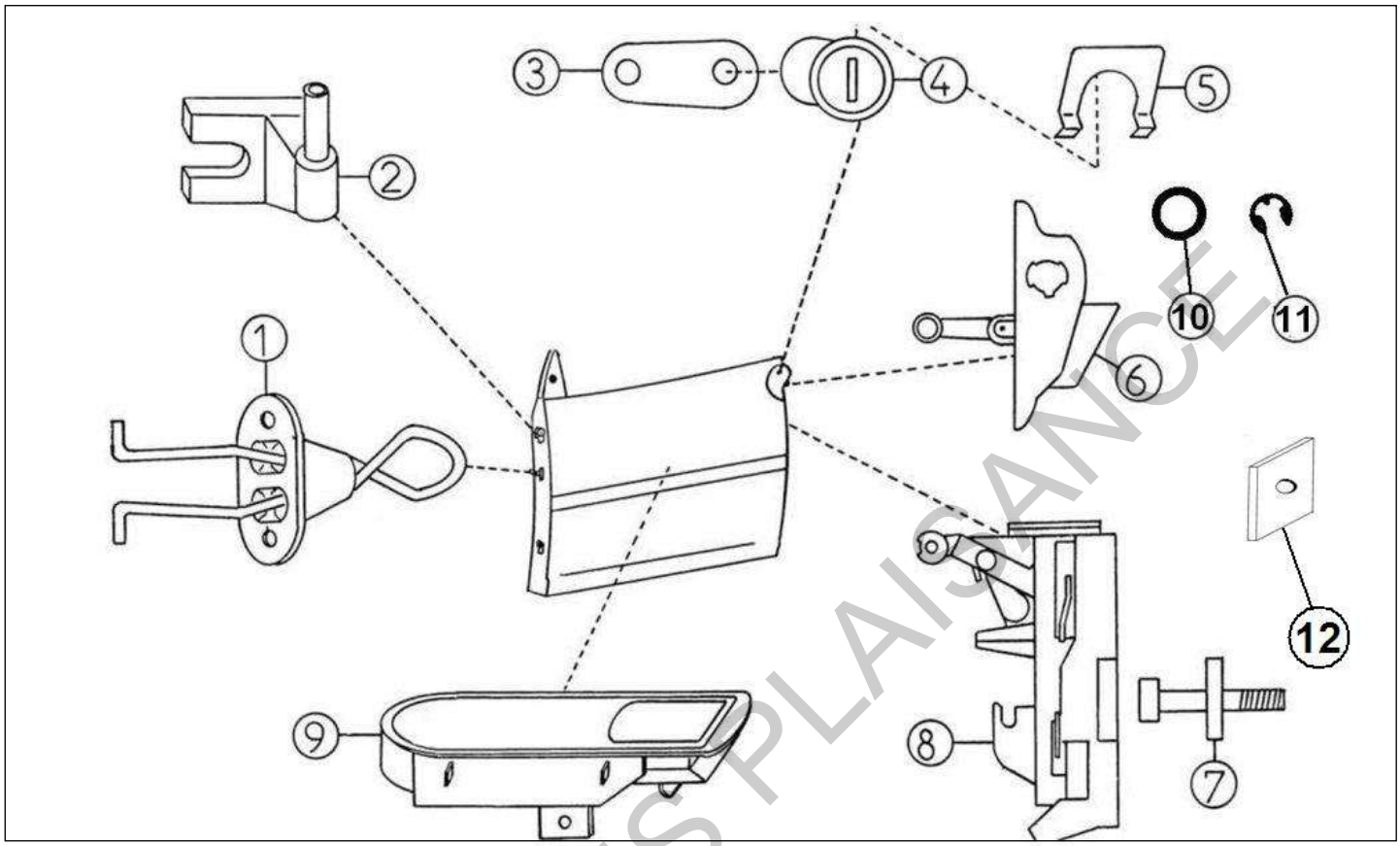

Rep	Référence	Désignation	Qté	Remarques
1	7AA048	ARRET DE PORTE	2	
2	7AA060	Charniére de porte droite	2	→
2	7AA061	Charniére de porte gauche	2	←
3	7AA069	BATTEUSE GAUCHE	1	←
3	7AA070	BATTEUSE DROITE	1	→
4	4AG019	ANTIVOL DE DIRECTION + VERROU	1	
5	7K056	AGRAFE DE FIXATION BARILLET	2	
6	7AA105	COMMANDE EXTERIEURE PORTE	1	→
6	7AA106	COMMANDE EXTERIEURE PORTE	1	←
7	7K064	GACHE DE SERRURE	2	
8	7K062	SERRURE PORTE GAUCHE	1	←
8	7K063	SERRURE PORTE DROITE	1	→
9	7AA071	COMMANDE OUVERTURE INTERIEURE	2	
9	7AA071A	COMMANDE OUVERT.INTER.CHROME	2	
10	7AA083	RONDELLE	1	
11	7AA084	FREIN D'AXE	1	
12	7K909	ECROU	2	

SAINT FONS PLAISANCE

Pièces détachées | *Carrosserie*

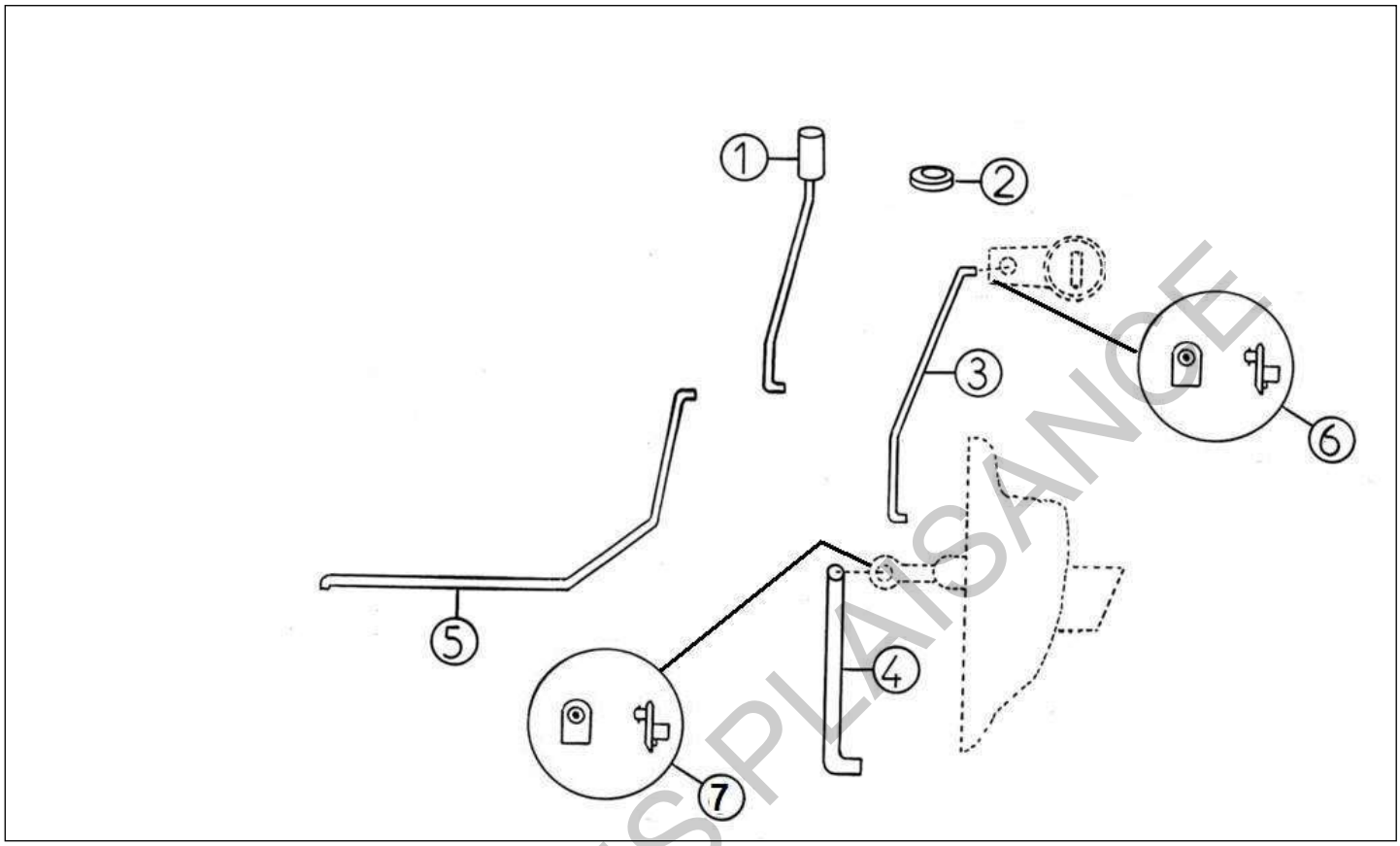

Rep	Référence	Désignation	Qté	Remarques
1	7K074	CONDAMNATION INTERIEURE DROITE	1	→
1	7K075	CONDAMNATION INTERIEURE GAUCHE	1	←
2	7K076	PASSE-FIL TIGE DE CONDAMNATION	2	
3	7K079	TRINGLE DE VERROU GAUCHE	1	←
3	7K080	TRINGLE DE VERROU DROITE	1	→
4	7K077	TRINGLE OUVERTURE EXTERIEURE	1	←
4	7K078	TRINGLE OUVERTURE.EXTERIEURE	1	→
5	7AA041	TRINGLE LONGUE GAUCHE	1	
5	7AA042	TRINGLE LONGUE DROITE	1	
6	7AA488	AGRAPHE BLEUE BARRILLET DE	2	
7	7AA487	AGRAPHE BLANCHE POIGNEE	2	

SAINT FONS PLAISANCE

Pièces détachées | *Carrosserie*

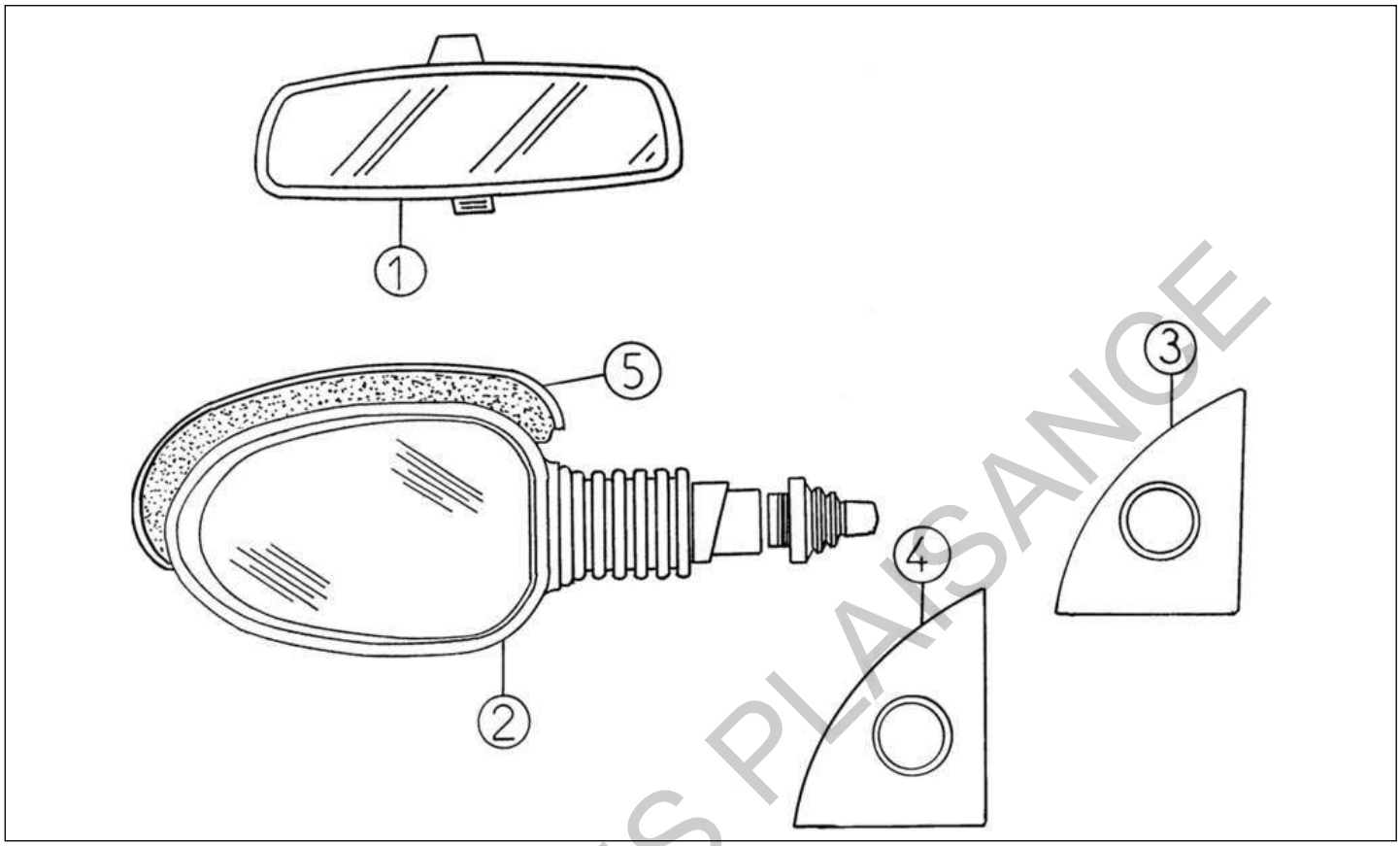

Rep	Référence	Désignation	Qté	Remarques
1	7G125	RETROVISEUR INTERIEUR JOUR ET	1	
2	7W141	RETROVISEUR EXTERIEUR GAUCHE	1	← ⊖
2	7W142	RETROVISEUR EXTERIEUR DROIT 2002	1	→ ⊖
3	7AA397	CACHE RETROVISEUR INTERIEUR	1	←
3	7AA396	CACHE RETROVISEUR INTERIEUR	1	→
4	7AA059	CACHE RETRO GAUCHE EXTERIEUR	1	←
4	7AA058	CACHE RETRO EXTERIEUR DROIT	1	→
5	7AG203	COQUILLE RETRO G	1	←
5	7AG204	COQUILLE RETRO D	1	→

SAINT FONS PLAISANCE

Pièces détachées | *Carrosserie*

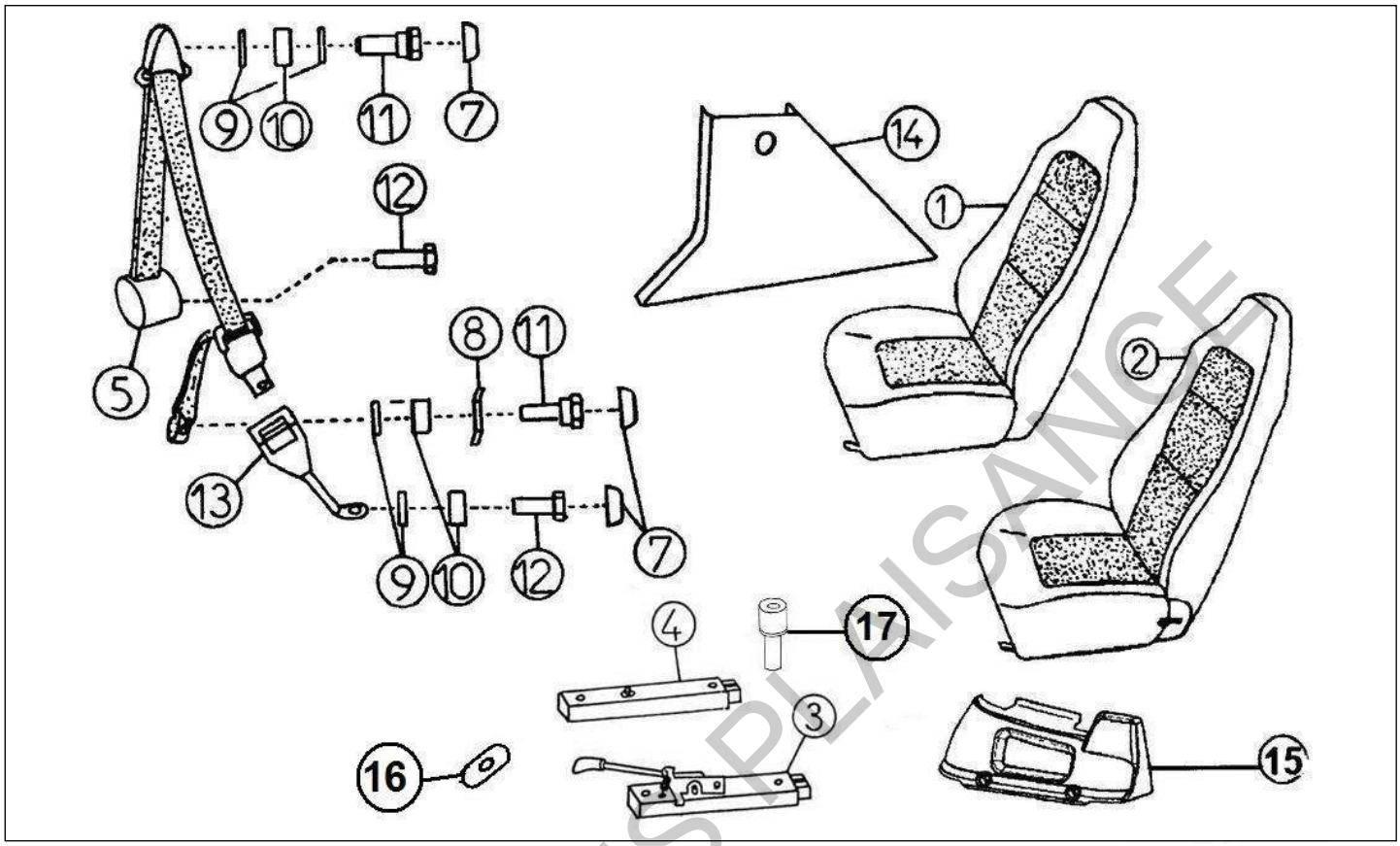

Rep	Référence	Désignation	Qté	Remarques
1	7AD118BB	SIEGE ARTICULE DROIT	1	→
2	7AD117BB	SIEGE ARTICULE GAUCHE	1	←
3	7AD121D	Glissiére avec réglage droit	1	→
3	7AD121G	Glissiére avec réglage gauche	1	←
4	7K122	GLISSIERE SIMPLE	2	
5	7AA126	CEINTURE ENROULEUR AVANT	2	
7	7K339	CAPUCHON NOIR 7920070298	6	
8	7K337	RONDELLE ELASTIQUE : 7903057047	2	
9	7K336	RONDELLE EPAISSEUR 2 : 7701000955	8	
10	7K338	ENTRETOISE EP.5 : 7701000957	6	
11	7K335	VIS EPAULEE LONG.32 (250623380)	4	
12	7K334	VIS LONGUEUR 35 (E040210)	4	
13	7AA157	BOUCLE CEINTURE AVANT	2	
14	7AD629	CACHE CEINTURE GAUCHE SCOUTY	1	←
14	7AD630	CACHE CEINTURE DROITE SCOUTY	1	→
15	7AH677	HABILLAGE SIEGE SPORT GAUCHE	1	←
15	7AH676	HABILLAGE SIEGE SPORT DROIT	1	→
16	7AG320	RONDELLE GLISIERE DE SIEGE	8	
17	7AA485	INSERT EPAULE DIAMETRE 6 (unitaire)	8	

SAINTIFONS PLAISANCE

AIXAM 2008

AIXAM SCOUTY Z402

Pièces détachées | *Carrosserie*

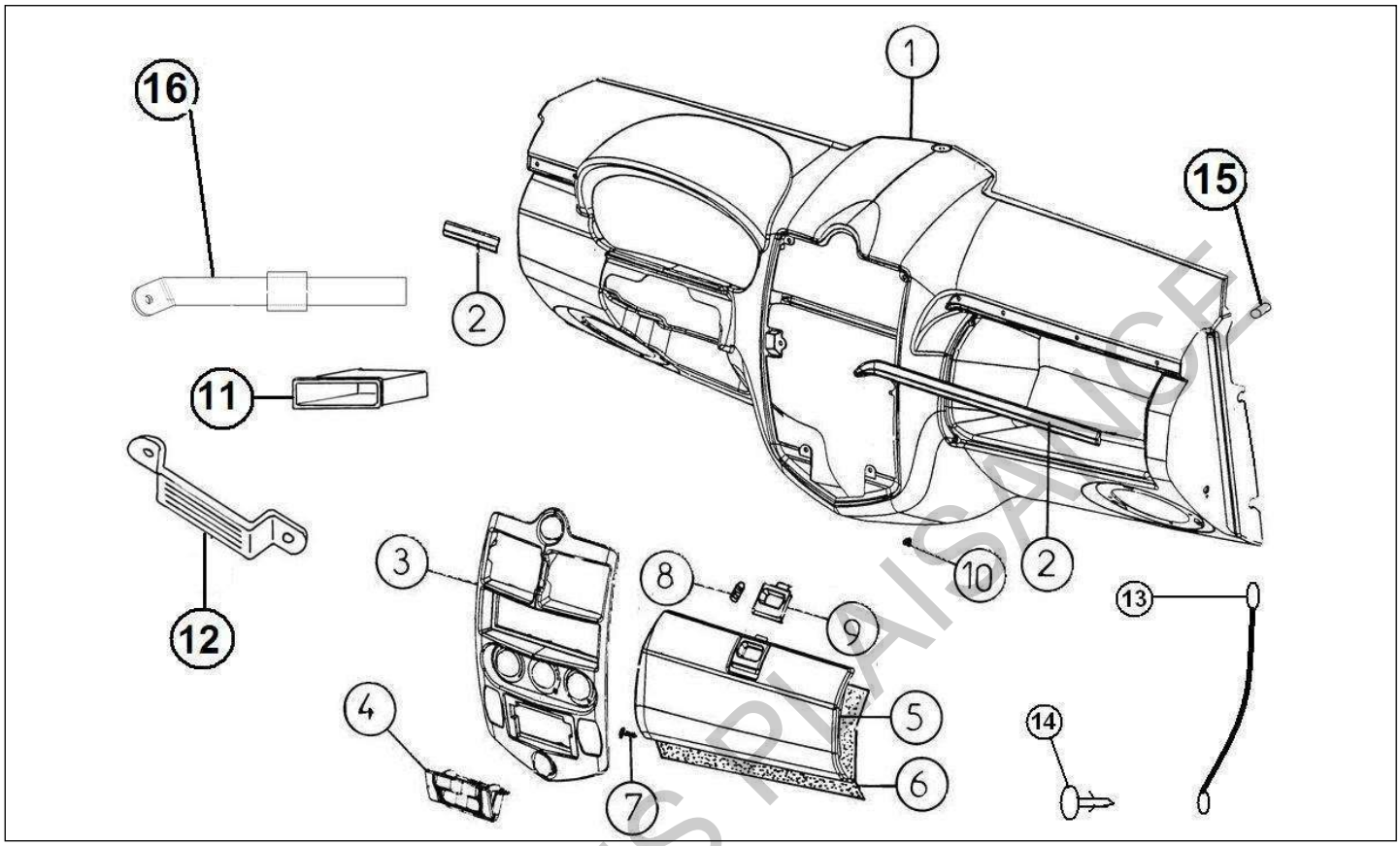

Rep	Référence	Désignation	Qté	Remarques
1	7AG123	PLANCHE DE BORD	1	
2	7AG222	KIT BAGUETTES CHROMEES	1	
3	7AG127	FACADE NOIRE BRUTE	1	
3	7AG127A	FACADE NOIR PEINTE	1	
3	7AG127B	FACADE ARGENT	1	
4	7K124	CENDRIER	1	
5	7AG178	PORTE DE BOITE A GANTS	1	
6	7AG180	DOUBLURE PORTE BOITE A GANTS	1	
7	7AG181	VIS CHARNIERE BOITE A GANTS	2	
8	7AG185	RESSORT LOQUET	1	
9	7AG179A	LOQUET	1	
9	7AG179B	LOQUET	1	
10	7AG184	BUTEE	2	
11	7G304	VID-POCHE AUTO RADIO	1	
12	7K352	POIGNEE DE MAINTIEN	1	
13	7AG128	CORDON PORTE VIDE POCHE	1	
14	7AG200	RIVET DEMONTABLE	1	
15	7AG186	ENTRETOISE T DE BORD	4	
16	7AG461	SUPPORT TABLEAU DE BORD	1	

SAINT FONS PLAISANCE

Pièces détachées | *Carrosserie*

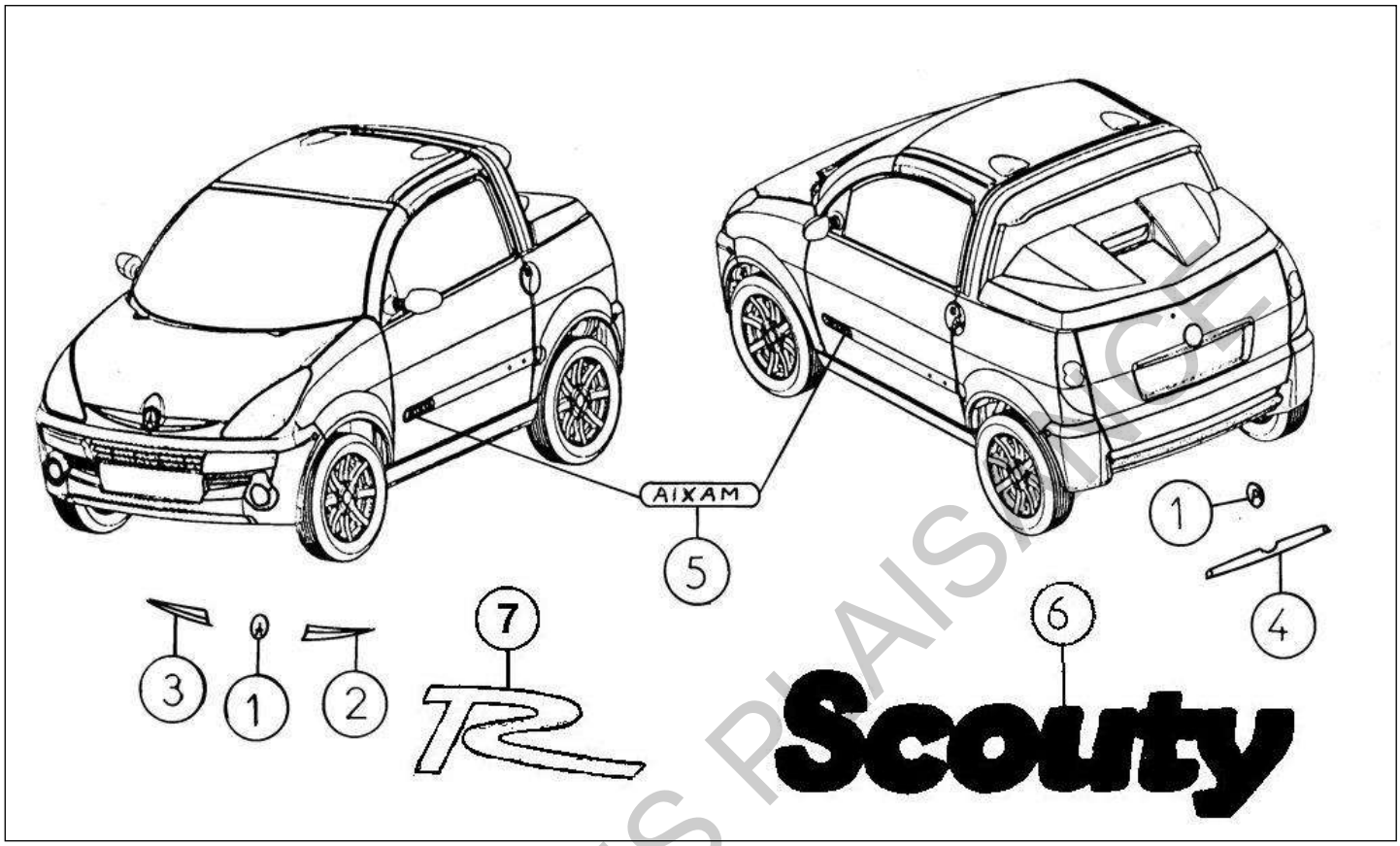

Rep	Référence	Désignation	Qté	Remarques
1	7AG324	MACARON AIXAM	1	
2	7AG017	PAREMENT ENTREE D'AIR G	1	←
3	7AG016	PAREMENT ENTREE D'AIR D	1	→
4	7AG026	PAREMENT HAYON CHROME	1	
5	7AA410	"LOGO LATERAL "" AIXAM """"	2	
6	7AD411	LOGO ARRIERE SCOUTY	1	
7	7AD475	"LOGR ""R""""	1	

SAINT FONS PLAISANCE

Pièces détachées | *Carrosserie*

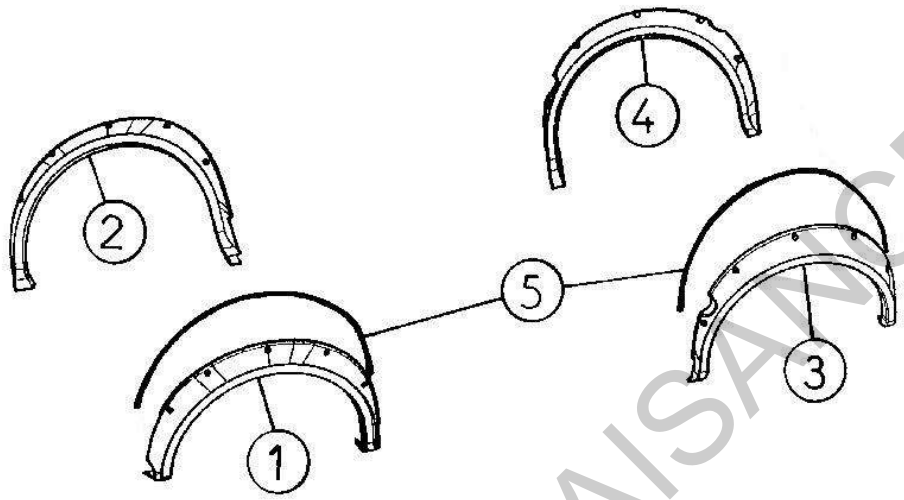

Rep	Référence	Désignation	Qté	Remarques
1	7AK017	EXTENSION D'AILE AVANT GAUCHE	1	←
2	7AK018	EXTENSION D'AILE AVANT DROIT	1	→
3	7AK023	EXTENSION D'AILE ARRIERE GAUCHE	1	←
4	7AK024	EXTENSION D'AILE ARRIERE DROIT	1	→
5	7AD015	KIT JOINTS	1	

SAINT FONS PLAISANCE

Pièces détachées | *Carrosserie*

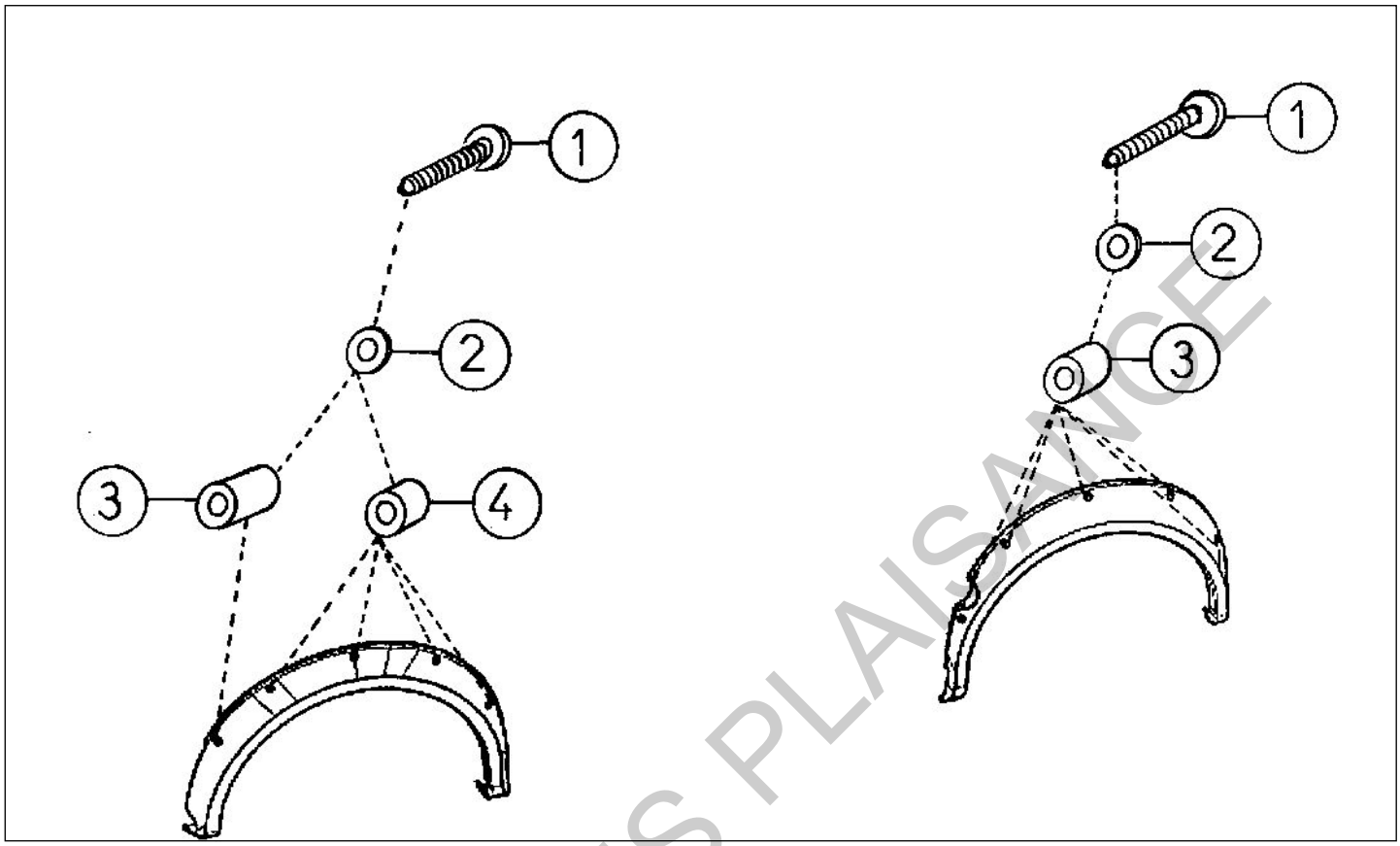

Rep	Référence	Désignation	Qté	Remarques
1	7AD645	VIS TORX 4,28x25 INOX	20	
2	7AD650	RONDELLE	20	
3	7AD648	ENTRETOISE EP 8	12	
4	7AD647	ENTRETOISE EP 5	8	
5	7AD646	ECROU	20	

SAINT FONS PLAISANCE

AIXAM 2008

AIXAM SCOUTY Z402

Pièces détachées | *Accessoires Electriques*

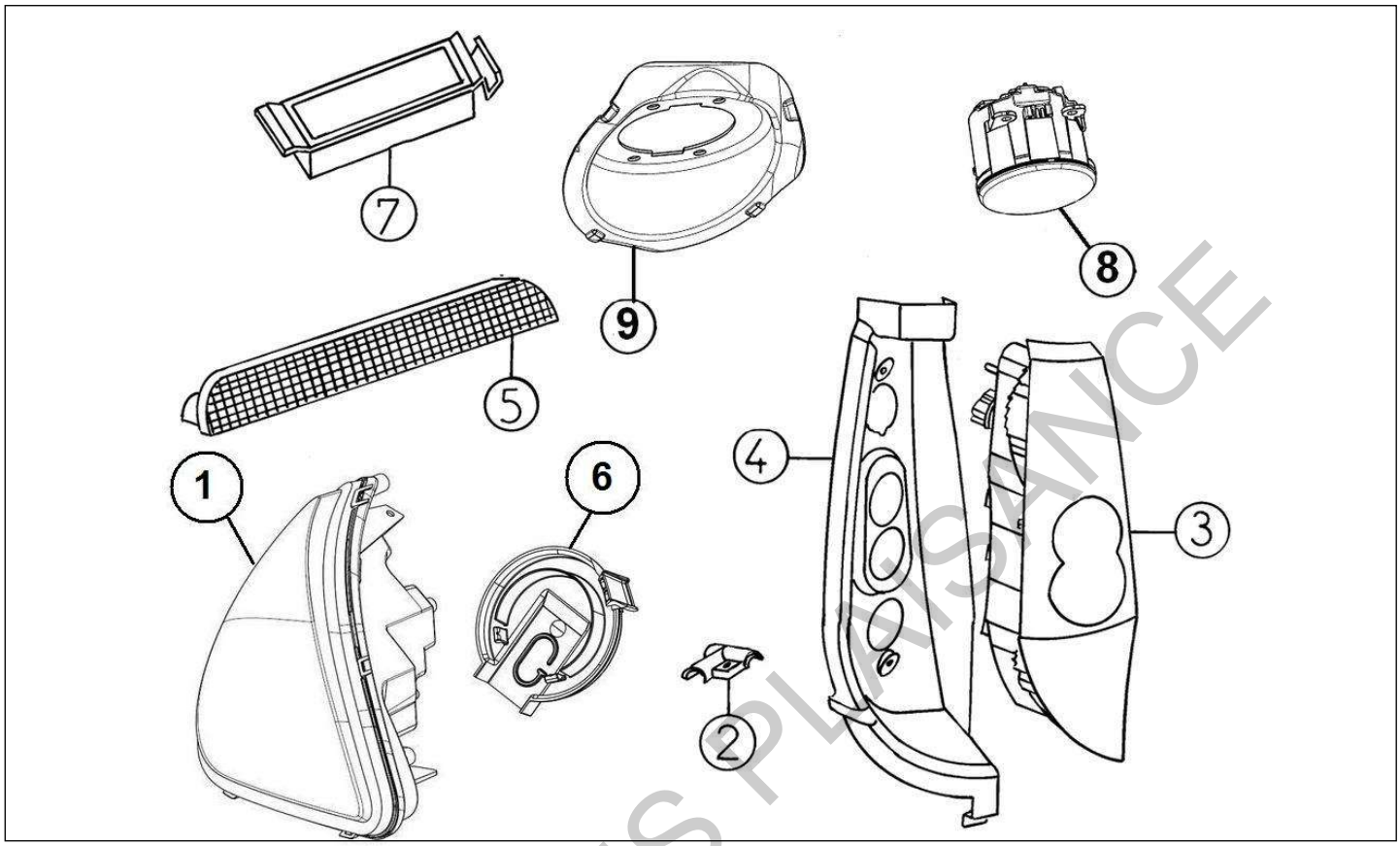

Rep	Référence	Désignation	Qté	Remarques
1	8AG003	PROJECTEUR AVG	1	←
1	8AG004	PROJECTEUR AVD	1	→
2	8R063	BRIDE G FIX PROJECTEURS	1	
2	8R064	BRIDE D FIX PROJECTEURS	1	
3	8AA008	FEU ARRIERE GAUCHE	1	←
3	8AA009	FEU ARRIERE DROIT	1	→
4	8AG017	INTERFACE FEU ARG	1	←
4	8AG018	INTERFACE FEU ARD	1	→
5	8MA095	FEU STOP SURELEVE	1	
6	8AG005G	CAPOT PROJECTEUR G	1	←
6	8AG005D	CAPOT PROJECTEUR D	2	→
7	8AA051	ECLAIREUR DE PLAQUE	1	
8	8AA127	FEU ANTI BROUILLARD	2	
9	8AG128	SUPPORT ANTI BROUILLARD D	1	→
9	8AG129	SUPPORT ANTI BROUILLARD G	1	←

SAINT FONS PLAISANCE

Pièces détachées | *Accessoires Electriques*

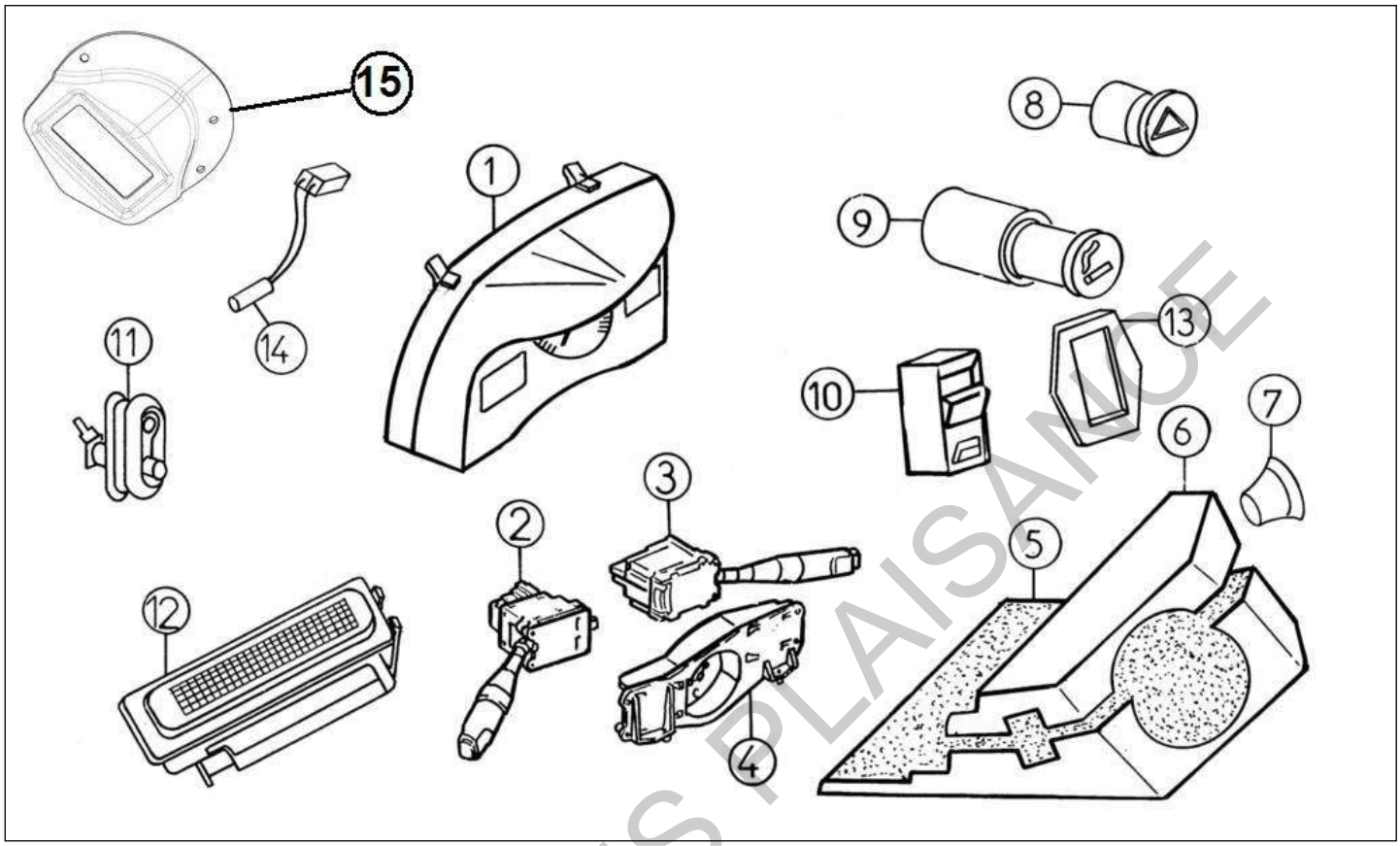

Rep	Référence	Désignation	Qté	Remarques
1	8AG033B	COMBINE SPORT	1	
2	8AA039	COMMODO CODE-PHARE	1	
2	8AA039A	COMODO CODE PHARE + ANTI	1	
3	8AA038	COMMODO ESSUIE-GLACE AV/AR	1	
3	8AA038A	COMMODO ESSUIE-GLACE AV	1	
4	8K071	SUPPORT COMMODOS	1	
5	8AA120	CACHE COMMODO INFERIEUR	1	
6	8AA121	CACHE COMMODO SUPERIEUR	1	
7	8K074	ENJOLIVEUR CACHE	1	
8	8AA037	INTER. WARNING	1	
9	8AA080	ALLUME-CIGARE	1	
10	8AA035	INTER. LEVE VITRE	2	
11	8K002	CONTACTEUR (RUPTEUR)	2	
12	8K001	ECLAIRAGE INTERIEUR	1	
13	7AA331	SUPPORT INTER SIMPLE	2	
14	8AA122	SONDE TEMPERATURE EXTERIEURE	1	
15	8AK113	SUPPORT PLAFONNIER	1	

SAINT FONS PLAISANCE

AIXAM 2008

AIXAM SCOUTY Z402

Pièces détachées | *Accessoires Electriques*

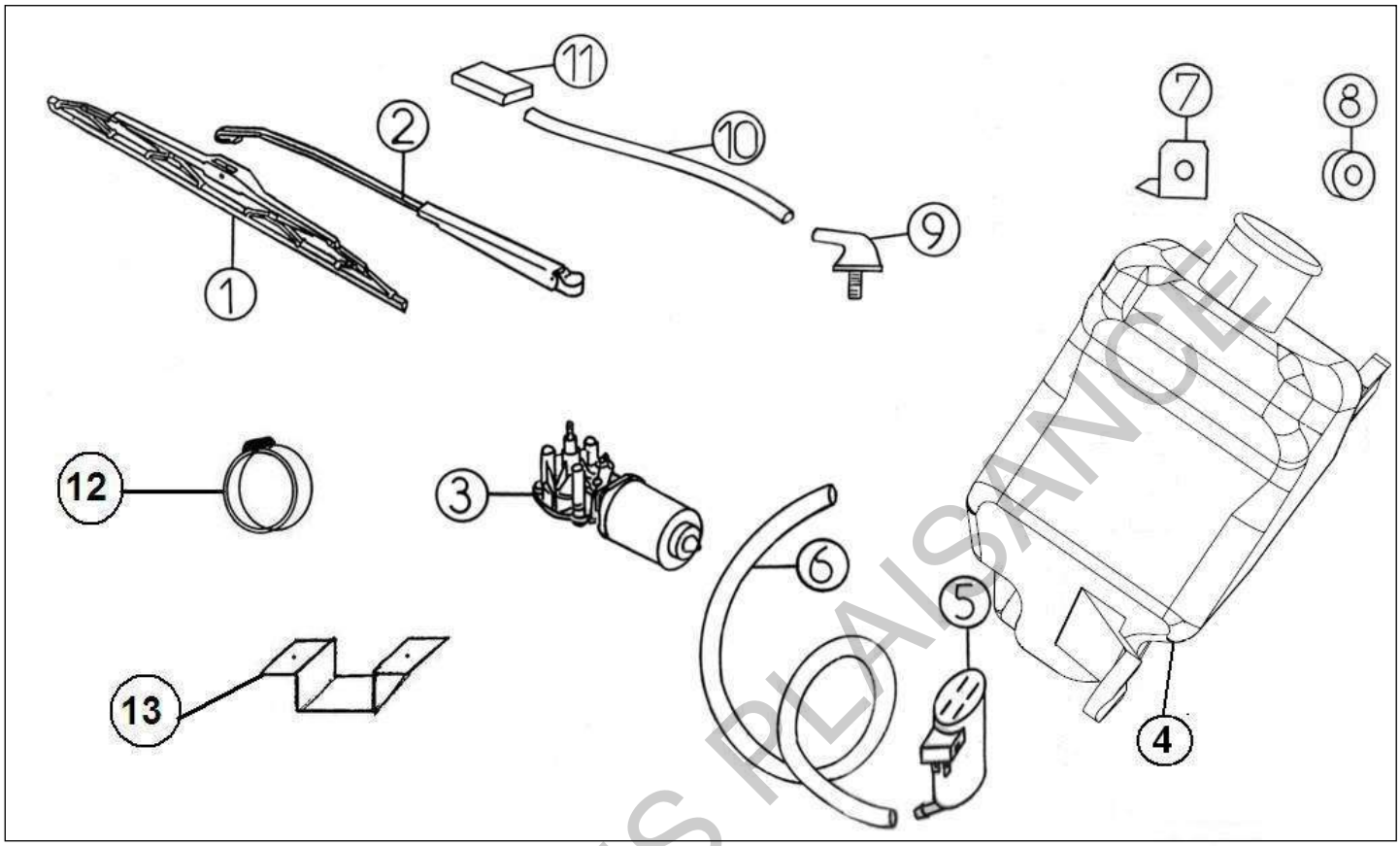

Rep	Référence	Désignation	Qté	Remarques
1	8K027	BALAI D'ESSUIE-GLACE LG 580	1	
2	8AA026	BRAS ESSUIE GLACE AVANT	1	
3	8K025	MOTEUR ESSUIE-GLACE AVANT	1	
4	8AG022	RESERVOIR LAVE GLACE	1	
5	8A21	POMPE LAVE GLACE	1	
6	8A23	TUBE DE LAVE-GLACE D4/D7 LG. 1020	X	
7	8AA049	SUPPORT BOCAL LAVE GLACE	1	
8	8R050	ENTRETOISE 5X20 EP8 LAVE GLACE	1	
9	8R114	RACCORD D'ENTREE	1	
10	8R023	TUYAU DE LAVE-GLACE LG. 620	1	
11	8R024	GICLEUR DE LAVE-GLACE	1	
12	8AA136	COLLIER	1	
13	8AA135	SUPPORT MOTEUR ESSUIE GLACE	1	

SAINT FONS PLAISANCE

Pièces détachées | *Accessoires Electriques*

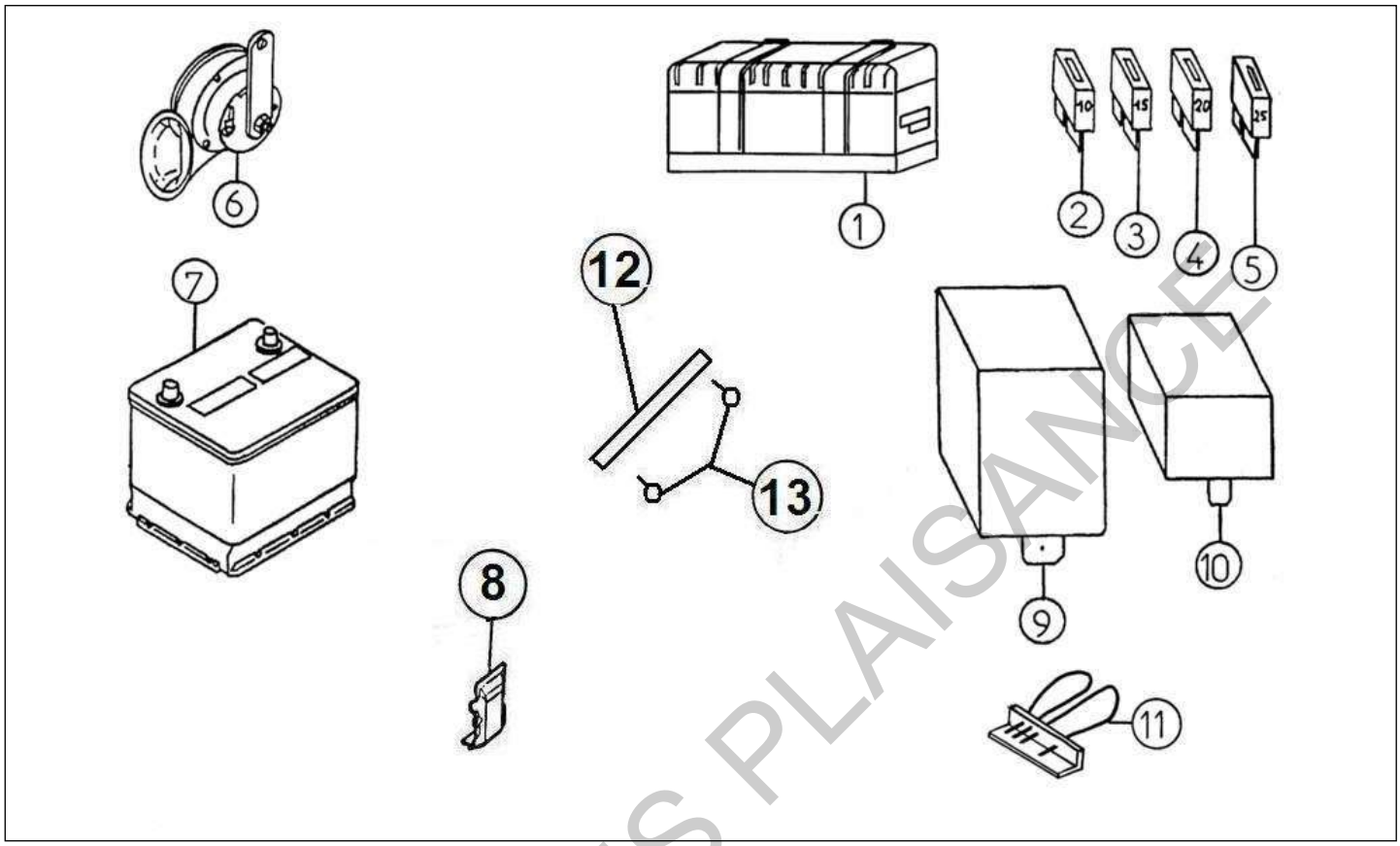

Rep	Référence	Désignation	Qté	Remarques
1	X000	BOITE A FUSIBLES	2	Non Livrable
2	8G060	FUSIBLE 10 AMPERES	X	
3	8G061	FUSIBLE 15 AMPERES	X	
4	8G062	FUSIBLE 20 AMPERES	X	
5	8K060	FUSIBLE 25 AMPERES	X	
6	8A32	AVERTISSEUR	1	
7	0W904	BATTERIE	1	
7	0W914	LOT de 10 BATTERIES	1	LIVRAISON UNIQUEMENT EN FRANCE
7	0W924	PALETTE de 60 BATTERIES	1	
8	8AG045	COUVERCLE BATTERIE	1	
9	8AA109	RELAIS+PROTECT ELECTRONIQUE	X	
10	8AA100	MICRO RELAIS+PROTECTION	X	
11	8AD030	CONNECTEUR BY-PAS PORTE	1	
12	8AG202	SANGLE BATTERIE	1	
13	8AG201	VIS MOLETTEE	2	

SAINT FONS PLAISANCE

Pièces détachées | *Accessoires Electriques*

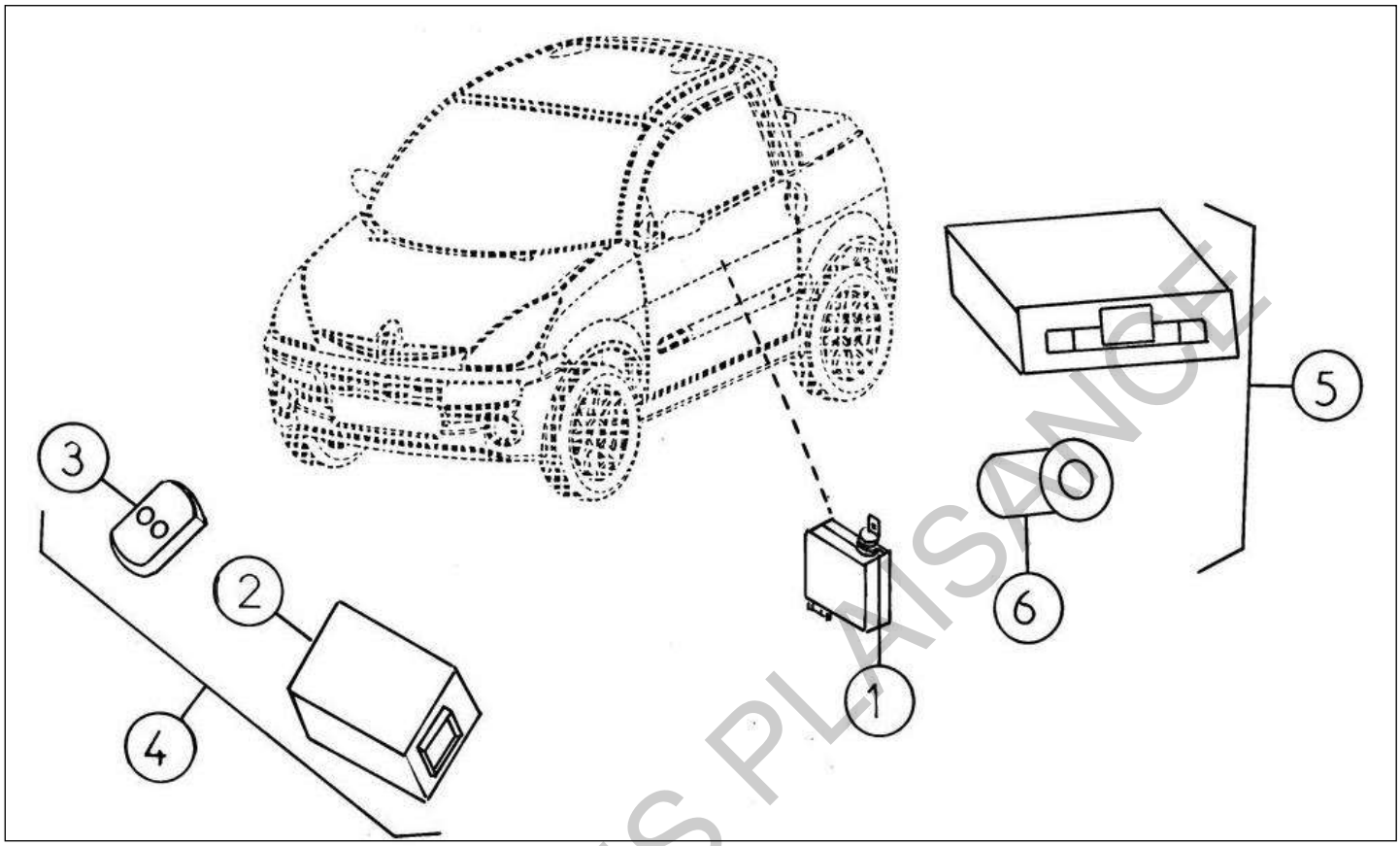

Rep	Référence	Désignation	Qté	Remarques
1	8K105	MOTEUR DE VERROUILLAGE	2	
2	8AA124	RECEPTEUR DE TELECOMMANDE	1	
3	8AA101A	EMETTEUR DE TELECOMMANDE	1	-->VLGK04VBRA3109855
3	8AG101	EMETTEUR DE TELECOMMANDE	1	VLGK04VBRA3109856-->
4	8AG102	TELECOMMANDE DE PORTE	1	VLGK04VBRA3109856--> LIVREE AVEC REP 2 ET 3
4	8AA102	KIT EMETTEUR+RECEPTEUR	1	-->VLGK04VBRA3109855 LIVREE AVEC REP 2 ET 3
5	8MF120	RADAR DE RECUL	1	
6	8AG123	CAPTEUR RADAR	2	

SAINT FONS PLAISANCE

Pièces détachées | *Circuits électriques*

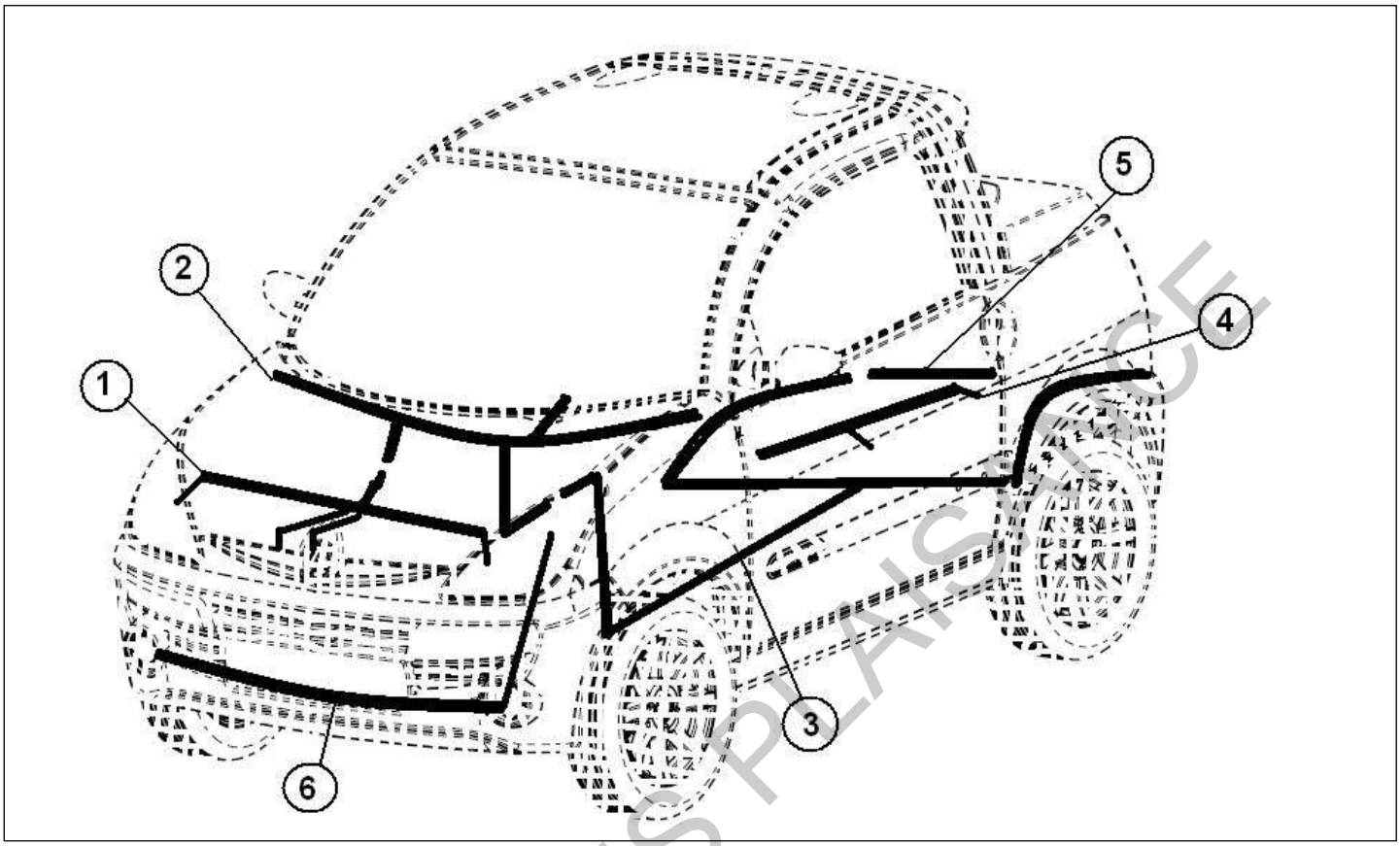

Rep	Référence	Désignation	Qté	Remarques
1	8AG043	FAISCEAU MOTEUR	1	
2	8AG041	FAISCEAU TABLEAU DE BORD	1	
3	8AE042	FAISCEAU ARRIERE	1	
4	8AE103	FAISCEAU PORTE	2	
5	8AA903	FAISCEAU HAYON Bas de Gamme	1	
6	8AE125	FAISCEAU ANTI BROUILLARD	1	

SAINT FONS PLAISANCE

Pièces détachées | *Circuits électriques*

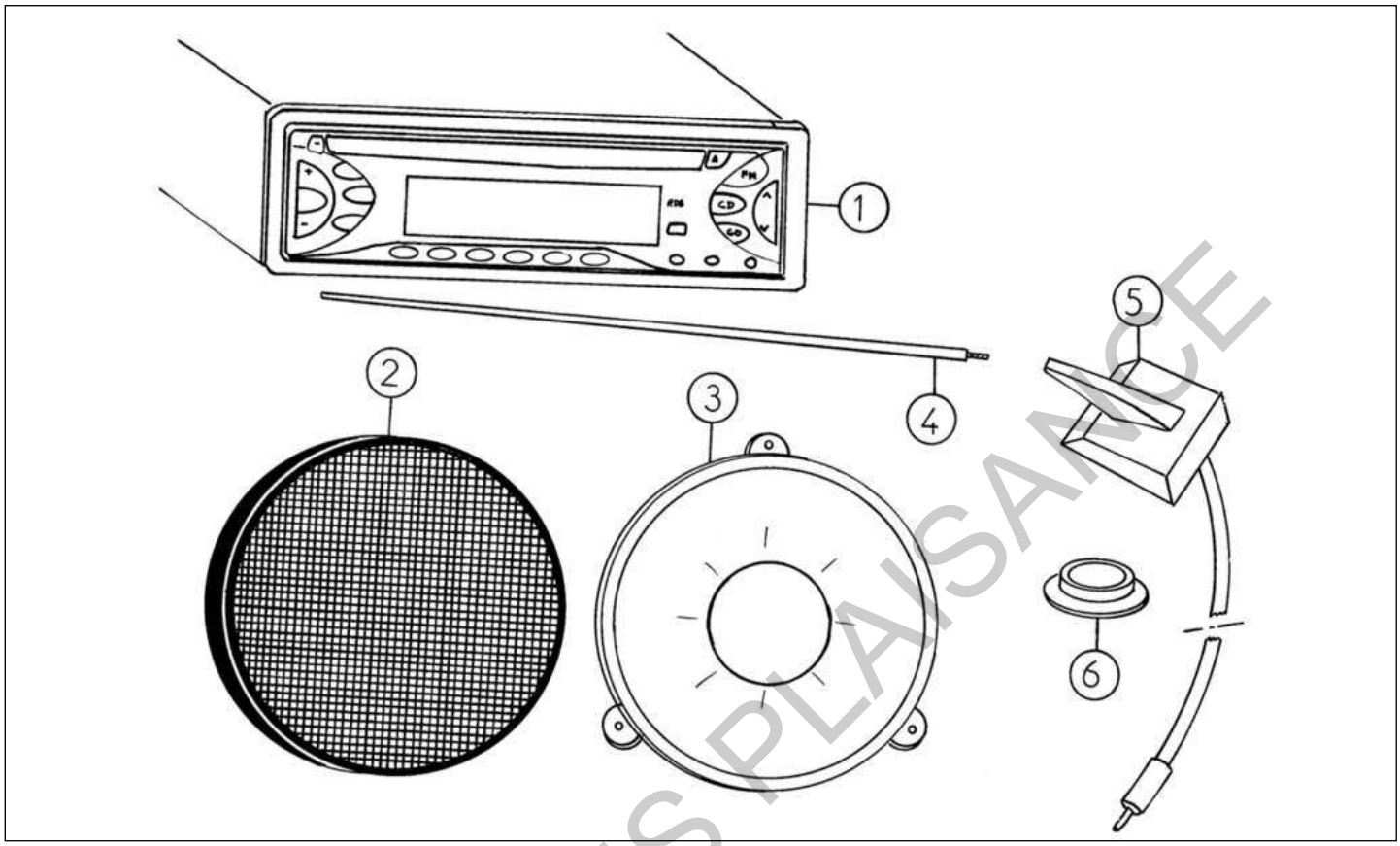

Rep	Référence	Désignation	Qté	Remarques
1	8AA060A	RADIO LASER CLARION	1	
2	8AG062	GRILL HAUT PALEUR	2	
3	8AA061	HAUT-PARLEUR 130	2	
4	8AD070	FOUET ANTENNE SCOUTY	1	
5	8AD072	PIED	1	
6	8W069	OBTURATEUR PIED ANTENNE PICK-UP	1	

SAINT FONS PLAISANCE